	年 月 日	訂正記事	担当	確認
⚠1	'18.12.3	誤記修正	西田	青谷
⚠2	'19.4.1	寸法修正及び注記追加	西田	青谷
⚠3	'21.4.9	図番及びGr変更	西田	高畑
⚠4	'21.9.21	番号追記	西田	高畑
⚠5				

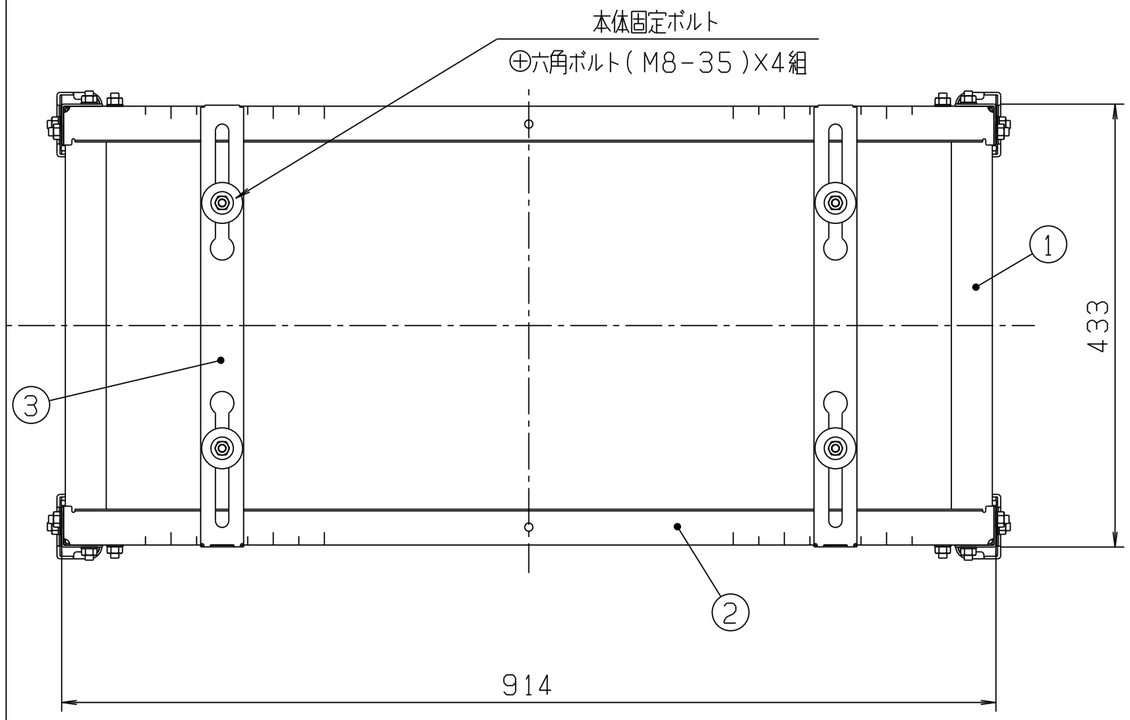

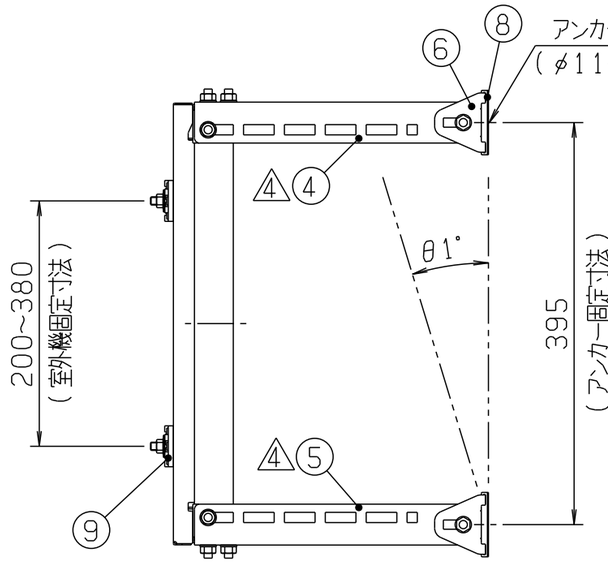

使用荷重	80kg

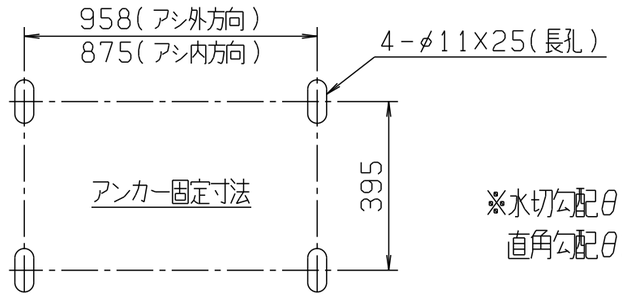

※水切勾配θ1°：水平~5.3/10(0°~28°)
直角勾配θ2°：水平~2.3/10(0°~13°)

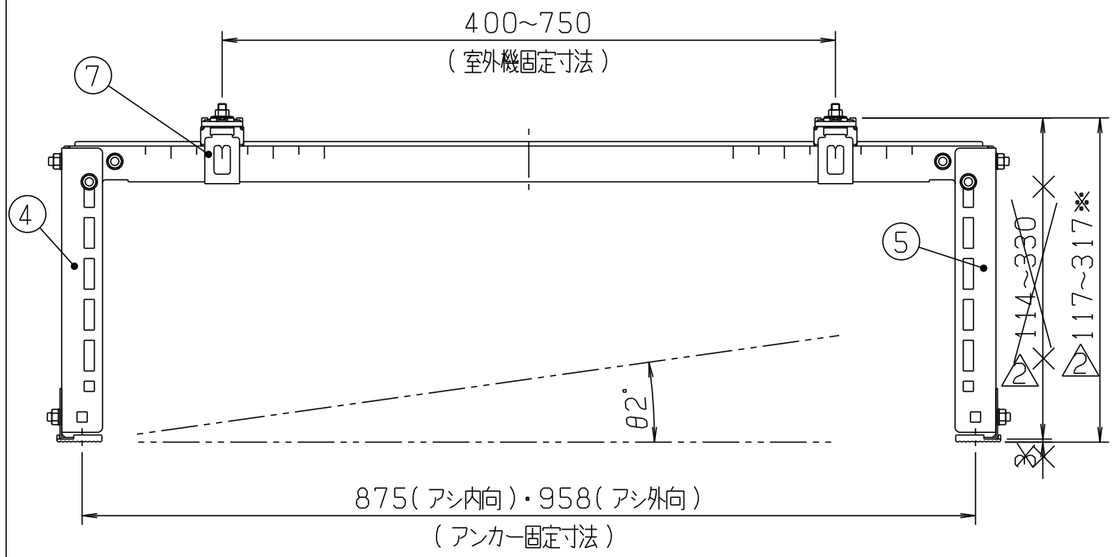

⚠2 注記：1.※部寸法はアシの調整幅+15mmを加算できます。

JANコード T4931481186272

	番号	品名	材質	仕上	数/台	記事	図番	Gr
	9	ゼツエンワッシャ	サントプレーン HS=67°±5°	黒	4		ZPX00001A	
	8	アシカバー	PE(低密度)	マンセルNo.N7(グレー)	4		ZPX00009A	01
	7	トメカナグ	SUS 304-CSP 3/4H t0.8	HQ バレル	2		ZSX00014A	01
	6	アシ	SPHC t1.6	HDZ35	4		ZFX02129A	01
	5	キャク(2)	SPHC t2.0	HDZ40	2		ZFX02135A	02
	4	キャク(1)	SPHC t2.0	HDZ40	2			01
⚠1	3	ベース	SPCC t1.2	HDZ35	2	⚠3	ZFX00688B ~~ZFX00688A~~	06 ~~05~~ ~~07~~ ~~06~~
	2	ヨコフレーム	SPHC t1.6	〃	2	⚠3	ZFX02136B ~~ZFX02136A~~	02
	1	タテフレーム	SPHC t1.6	HDZ35	2	⚠3	ZFX02134B ~~ZFX02134A~~	04

図名	外形寸法図	向先	殿納
図番	CR021701A ⚠4	型式	C-NZJ-L2

確認	製図	設計	作成年月日	第3角法	単位:mm	尺度	1/6
青谷	高畑	高畑	'16.11.29	日晴金属株式会社			

書式A

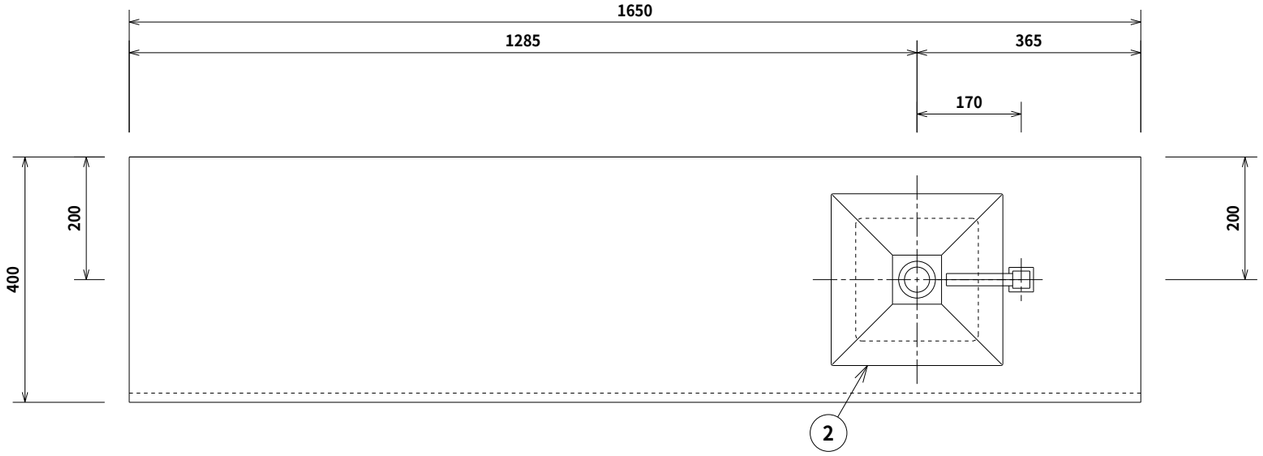

② 器の切込寸法

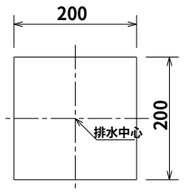

番号	品番	品名	数量
1	４９７－０１０－W	手洗カウンター//スノーホワイト	1
2	４９３－０８５	角型手洗器	1
3	７１６－８２２－１３	立水栓（トール）	1
4	７９８－２２X３００	ブレードフレキ	1
	７０９５M	ストレート形止水栓	1
5	４３３－３１５－２５	丸鉢つきSトラップ	1
	４３３－１１４	化粧キャップ	1
7	２５０－００１	ブラケット	3

(注記)※製品取付下地は、製品の使用に十分耐えられるような構造、材質を準備してください。
※給水接続ネジ　R1/2
※排水接続管径　φ25

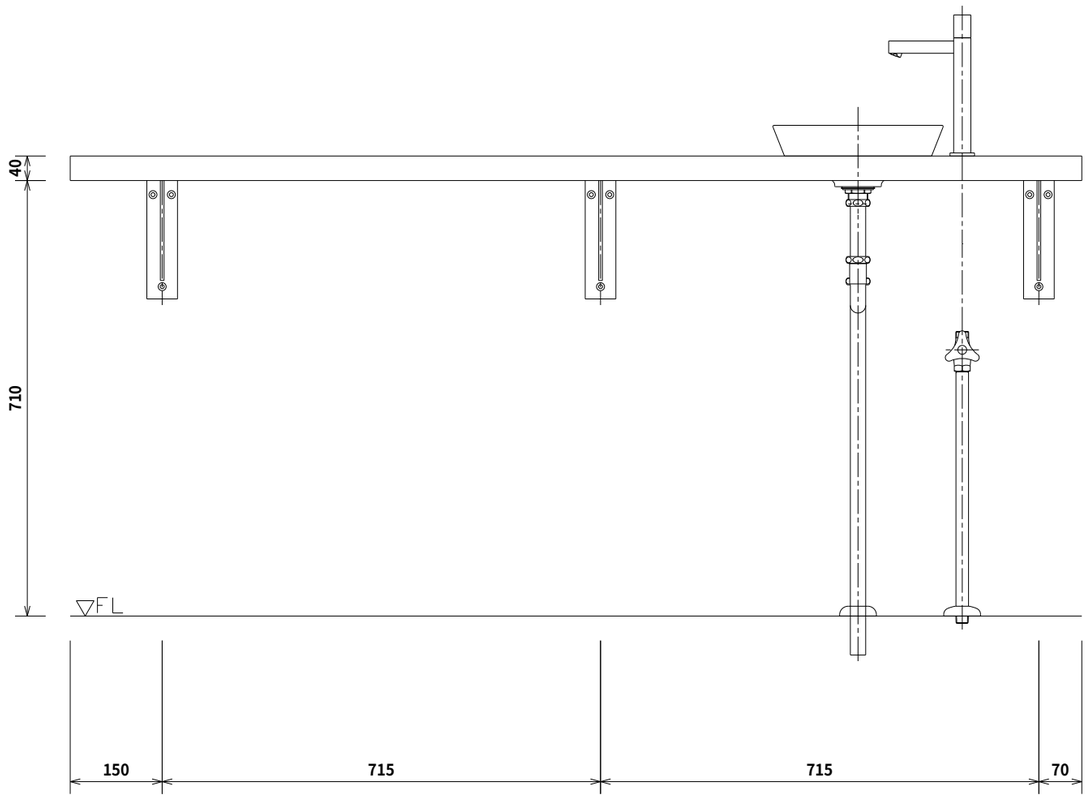

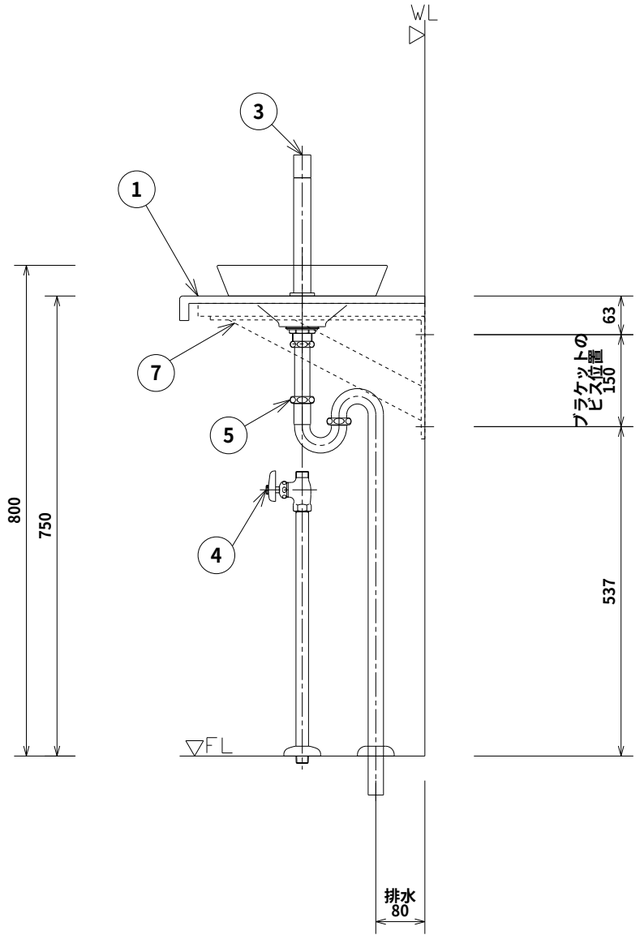

(注記)②器切込寸法は右上図参照（角はR10）。
③水栓の取付穴径はφ22～26ミリです。

	単位ｍｍ	尺度	1/10
KAKUDAI			

お客様：彩デザイン工房
工事名：宇都宮様邸　新築工事
図面番号：W２０２１０９－４６６０

手洗プランシート

2021年09月17日
No:W202109-4660

お客様 ： **彩デザイン工房**

工事名 ： **宇都宮様邸　新築工事**

合計金額（税抜）　\247,680
合計金額（税込）　\272,448

株式会社カクダイ
https://kakudai.jp

プランシートの内容については最寄りのカクダイ事業所にお問い合わせください。

品番	品名	数量	単価	金額（税抜）
497-010-W	手洗カウンター(幅:1,650mm,カラー:スノーホワイト)	1	\87,450	\87,450
	エプロン加工　：標準	0	-	-
	穴加工　：標準	0	-	-
	ダストボックス穴加工　：なし	0	-	-
493-085	角型手洗器	1	\26,000	\26,000
716-822-13	立水栓（トール）	1	\48,000	\48,000
798-22X300	ブレードフレキ	1	\2,450	\2,450
7095M	ストレート形止水栓	1	\5,700	\5,700
433-315-25	丸鉢つきSトラップ	1	\7,500	\7,500
433-114	化粧キャップ	1	\3,080	\3,080
250-001	ブラケット	3	\22,500	\67,500

※当プランシートは、製品およびカウンター加工費のみの価格です。工事費等は含みません。

※上記内容は現場設置条件などを考慮しておりませんので、現場により追加部材など発生することがあります。

※製品により仕様変更、価格改定、製造の中止などを予告なく行う場合がありますので、あらかじめご了承ください。

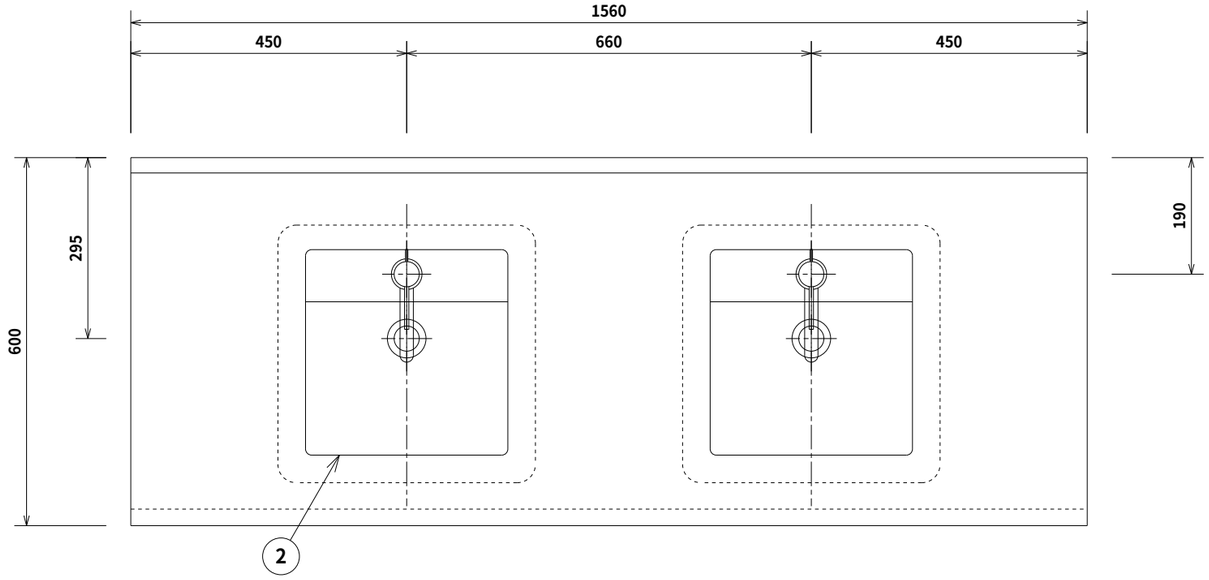

② 器の切込寸法

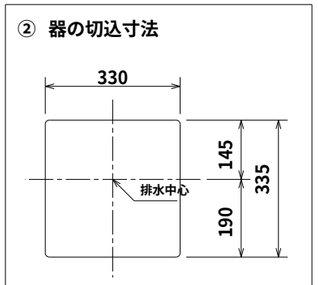

番号	品番	品名	数量
1	４９７－１０１－W	洗面カウンター//スノーホワイト	1
2	４９３－０７６	アンダーカウンター式洗面器	2
3	１８３－２２０	シングルレバー混合栓	2
4	７０５－８０２－１３	D式止水栓本体	4
5	４９４－００２－３２	ポップアップ排水金具ユニット	2
	４３３－３１０－３２	Sトラップユニット	2
7	２５０－００２	ブラケット	3

(注記)※製品取付下地は、製品の使用に十分耐えられるような構造、材質を準備してください。

※給水接続ネジ　R1/2

※排水接続管径　φ32

※引棒が排水金具等に干渉する場合はカットして下さい。

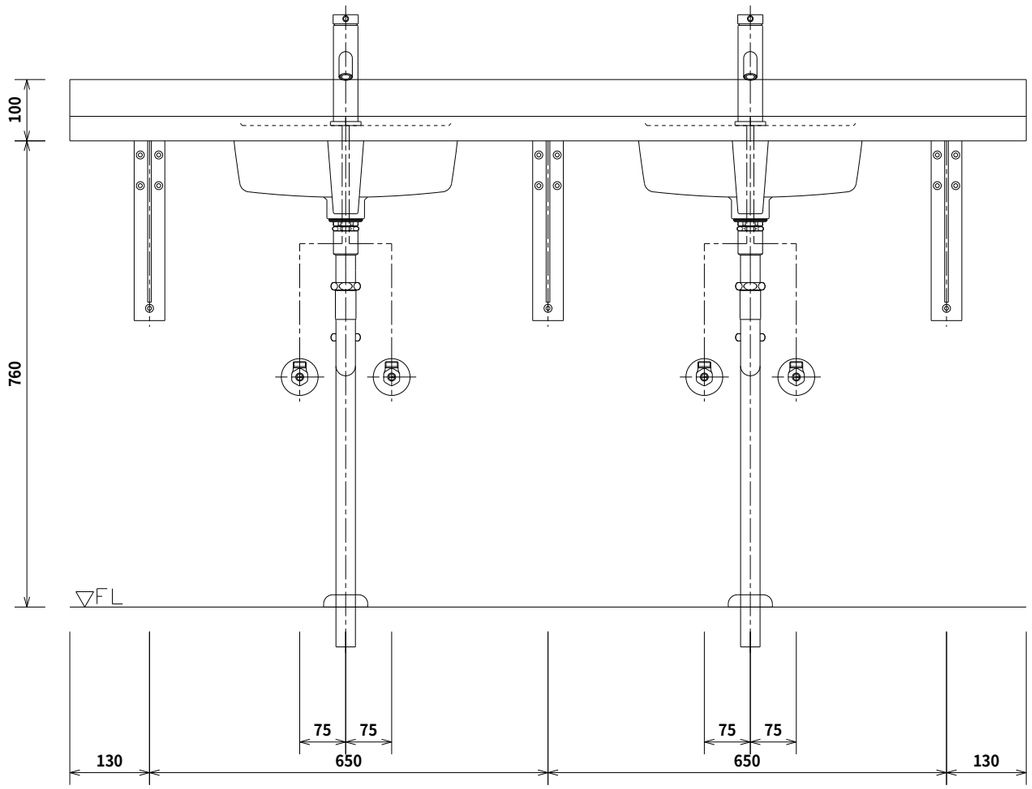

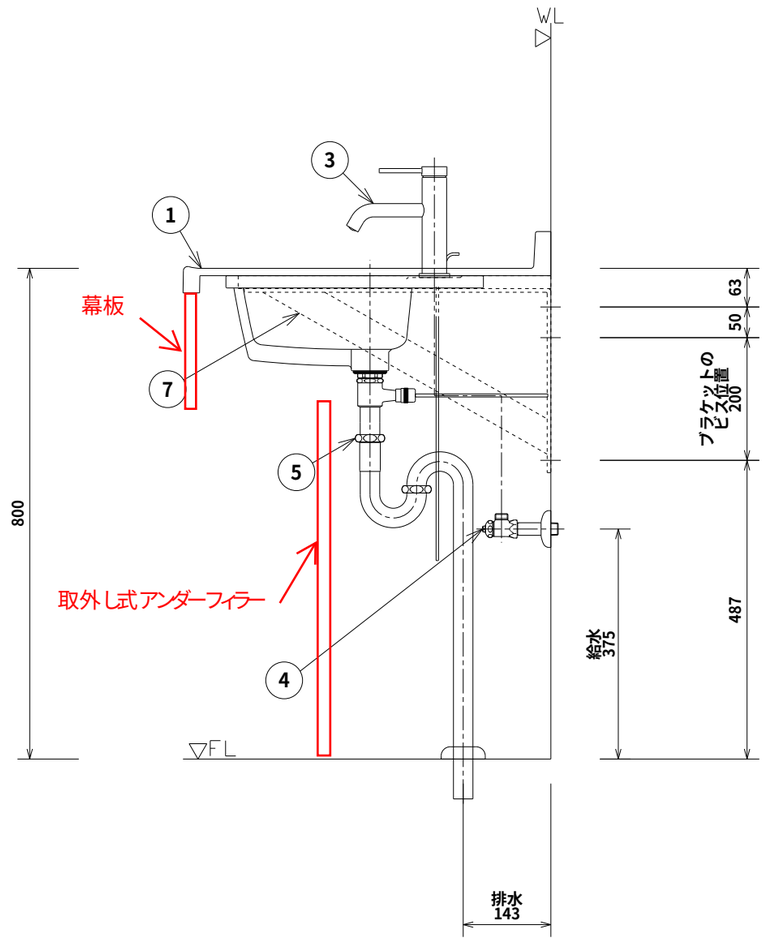

(注記)②器切込寸法は右上図参照（角はR10）。

	単位ｍｍ	尺度	1/10
KAKUDAI			

お客様：彩デザイン工房

工事名：宇都宮様邸

図面番号：W２０２１０９－５４１５

洗面プランシート

2021年09月21日
No:W202109-5415

お客様 ： **彩デザイン工房**

工事名 ： **宇都宮様邸**

株式会社カクダイ
https://kakudai.jp

合計金額（税抜）	**\388,140**
合計金額（税込）	**\426,954**

プランシートの内容については最寄りのカクダイ事業所にお問い合わせください。

品番	品名	数量	単価	金額（税抜）
497-101-W	洗面カウンター(幅:1,560mm,カラー:スノーホワイト)	1	\115,440	\115,440
	エプロン加工 ：標準	0	-	-
	穴加工 ：追加1箇所	1	\7,000	\7,000
	ダストボックス穴加工 ：なし	0	-	-
493-076	アンダーカウンター式洗面器	2	\30,000	\60,000
183-220	シングルレバー混合栓	2	\37,000	\74,000
705-802-13	D式止水栓本体	4	\3,100	\12,400
494-002-32	ポップアップ排水金具ユニット	2	\10,900	\21,800
433-310-32	Sトラップユニット	2	\6,500	\13,000
250-002	ブラケット	3	\28,500	\85,500

※当プランシートは、製品およびカウンター加工費のみの価格です。工事費等は含みません。

※上記内容は現場設置条件などを考慮しておりませんので、現場により追加部材など発生することがあります。

※製品により仕様変更、価格改定、製造の中止などを予告なく行う場合がありますので、あらかじめご了承ください。

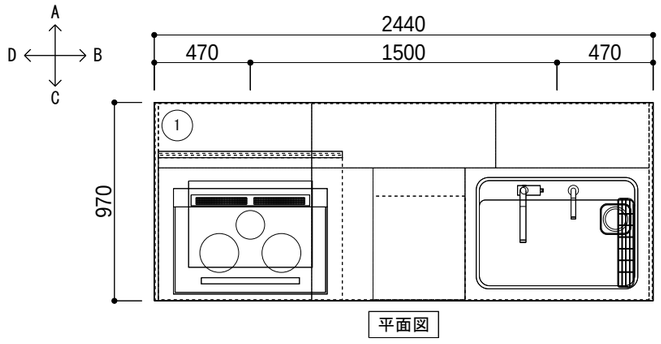

平面図

＊本図面はプランニング用です。プランご検討時や商品取付けの前に、下記内容をご留意願います。また、表現方法が実際の商品と異なる場合があります。

	ご確認項目
御施主様へ	・レイアウト図上の扉・取っ手形状が実際と異なることがあります。ショールーム、カタログにてご確認ください。 ・お部屋の形状および周辺建具・天井高・窓位置等の寸法を必ずご確認ください。 ・お部屋までのキッチン部材搬入が難しいと思われる時は、業者様へご相談ください。 ・電化製品（冷蔵庫・電子レンジ等）や食器棚等を別途設置する時は、必ず必要設置寸法をご確認ください。 ・通路幅は900㎜以上を推奨します。 ・手元照明を設置する場合は、設置位置をご確認ください。 ・●マークのあるキャビネットの引き出しはステンレス底板仕様です。開き扉部の底板はメラミン底板仕様です。
建築業者様へ	・消防法／火災予防条例により調理機器の設置には、防火上熱源から一定の離隔距離を確保すること、 また不燃材の使用が義務づけられておりますので、ご確認の上、指定の条件を守って正しく設置してください。 ・キッチンユニットは1キャビネットあたり200kg程度の重量があるため、全長に合わせた総重量でも たわみ・沈みの起こらない構造および強度を確保してください。 ・組立・設置説明書に記載されている内容以外で製品を設置、現場加工した場合はＴＯＴＯの保証対象外となります。 ・設置場所の寸法(間口・高さ・奥行き)および床の仕上がりを確認してください。 壁ー壁間に設置する場合はキッチン寸法＋5㎜以上、奥行きについても＋5㎜以上確保願います。 ・組立前に天井高さ・内法をご確認ください。梁がある場合は梁寸法もご確認ください。 ・キッチンの端に引き出しを設置される場合、引き出しがドア枠、見切り材、巾木等に当たらないように設置願います。 ・【重要！】ウォールキャビネットは重量物です。1個あたり20 － 50kg程度、収納可能量を合わせると60 － 100kg程度となります。 取付部の強度を確保願います。特に下り壁の場合は、奥（リビング側）に傾かない構造または強度を確保してください。 ・ウォールキャビネットは手がかり仕様となっているため、扉と底板で20㎜の段差が生じます。20㎜部分の壁仕上げにご注意ください。 ・150Φスパイラルダクトは建築工事です。レンジフードのダクト取出し位置をご確認ください。 ・キッチン取り付け壁面の水平・垂直、コーナーの直角等の精度を確保してください。 ・カウンター取り付け壁面は耐水性を有する仕様とし、継ぎ目部にも防水のため目止めを行ってください。 ・別途レイアウト資料＜部材詳細図＞もあります。あわせてご確認ください。
組立業者様へ	・ウォールキャビネットのねじ止め部は浮き（すき間）がないようにしてください。 ・別途手配商品が含まれている場合は、品番・仕様・取付位置（給排水・電気・ガス・他）を必ずご確認ください。 ・組立に関するお問合せは　技術相談室（ＴＥＮ会員の方は会員証裏面の問合せ窓口をご活用ください　※平日のみ） TEL）0570-01-1010　平日 9：00～18：00　土曜日 9：00～17：00　※日・祝日・夏期休暇・年末年始を除く

ﾌﾟﾗﾝｾﾚｸﾄ	KPT2440VASFAH1RN__: HAFRG,CSK1S,HSK11,SJK1S,EAD05,FSV2S,BJK02,YTTKE,XE001,ASY2S

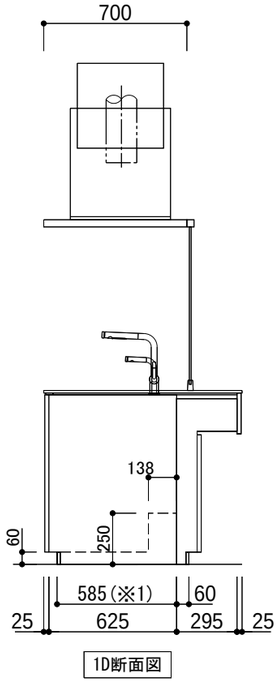

1D断面図

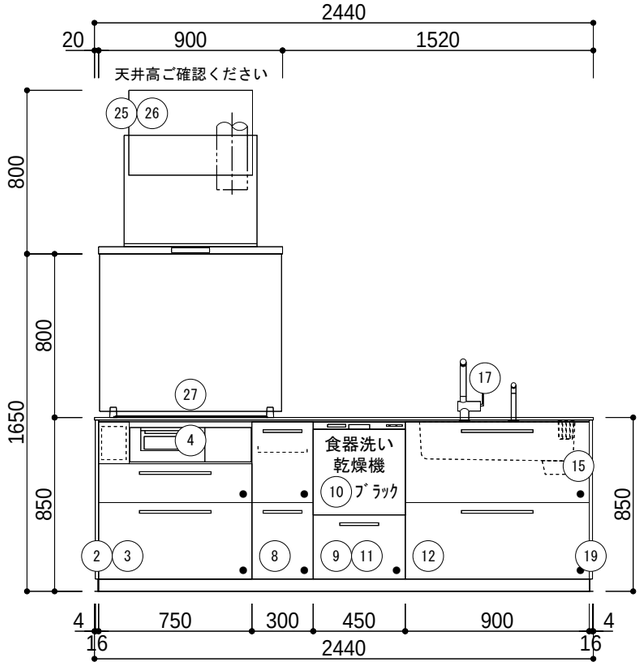

1A展開図

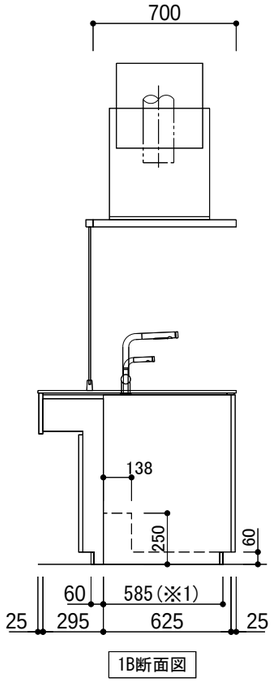

1B断面図

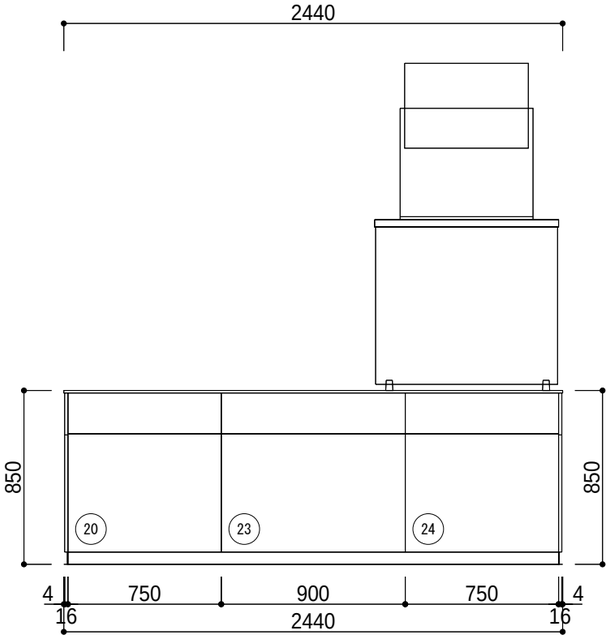

1C展開図

※商品（図面）は、諸般の事情により、予告なく改良、仕様変更などを行う場合があります。　　※1:けこみパネル前面までの寸法です。

現場名 宇都宮様邸　新築工事	扉デザイン ｵｰﾌﾟﾝﾐｯﾄﾞﾌﾞﾙｰ(FAH)	カウンターカラー ｸﾘｽﾀﾙｸﾞﾚｰ(RG) [1]	シンク ステンレススクエアすべり台シンク(エンボス)		水栓 ﾀｯﾁ水ほうきLF+「きれい除菌水」･ｸﾛﾑ	調理機器 3口IHヒーターP(ﾜｲﾄﾞ)換気連動･ﾗｸｯｷﾝｸﾞﾘﾙ: ｼﾙﾊﾞｰ	レンジフード・カラー ｾﾞﾛﾌｨﾙﾀｰｾﾝﾀｰﾌｰﾄﾞ eco:ｼﾙﾊﾞｰ	作成日 2021年09月22日
現場番号 5453026898 見積番号 T031464－02(SK15111)	担当所課		担当者 天野　哲哉	作図者	キャビネットカラー ﾀﾞｰｸｸﾞﾚｰ	キッチンパネル	カウンター高さ H：850	縮尺 1／30

レイアウト図（1／1）

TOTO
THE CRASSO

レイアウト資料＜部材情報＞

※高さ寸法表示は、カウンター高さ850mmの場合の寸法です。
（カウンター高さ800mmの場合は表記寸法-50mm、カウンター高さ900mmの場合は表記寸法+50mm）

■ウォールキャビネットの仕様

※お見積りにウォールキャビネットが含まれる場合にご確認ください。

●ウォールキャビネットは取っ手レスの手掛け形状です。
扉よりキャビネット底板が約20㎜小さくなる仕様です。

【例：ミドルウォールの場合】

＜側面図＞

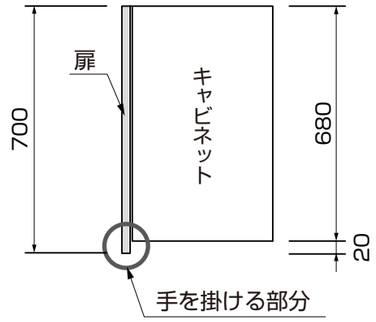

レイアウト図では
上記の表示です。

■ウォール部の納まり

※ミドルウォールキャビネットで標準設置の場合

●レンジフードとウォール底面に約20㎜の段差が生じます。
●下がり壁を造作する対面キッチンなどで、ウォールキャビネット底板と笠木の間に約 20 ㎜のすき間が生じる場合は、建築あるいはキッチンパネルなどで処理をしてください。

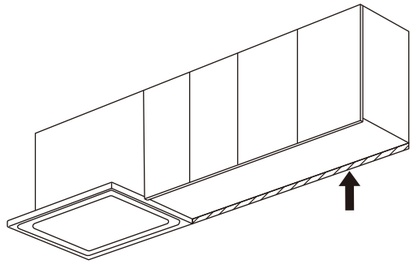

＜側面図＞

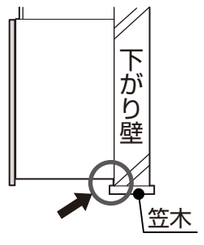

＜ウォール部側面にも下がり壁を造作する際の注意点＞

側面から飛び出した笠木がウォールキャビネットの扉と干渉し、取り付けできなくなる場合もありますので取り合いにご注意ください。

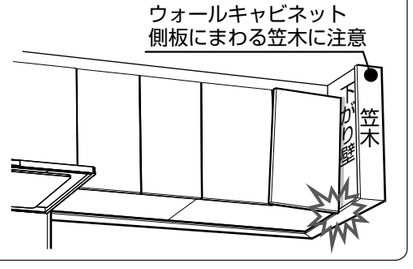

■配管スペース

★は配管スペース高さ寸法
→カウンター高さ800(U)：200
→カウンター高さ850(N)･900(H)：250

( ):ミッテ寸法

フロアキャビネット全般

シンク用、コンロ用、調理スペース用

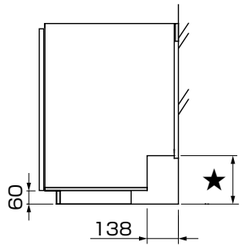

シンク用：けこみ配管

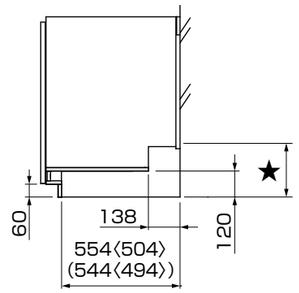

※＜ ＞はI型スリムの場合

シンク用：オープン
(ザ･クラッソのみ)

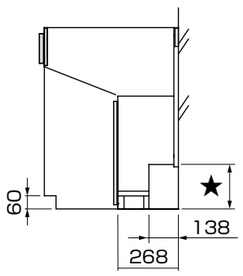

配管スペースなし

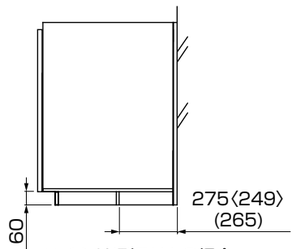

※＜ ＞はI型スリムの場合

食器洗い乾燥機用キャビネット

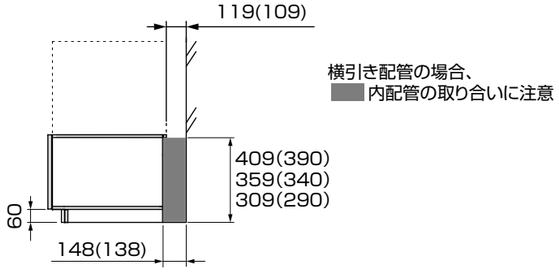

横引き配管対応用コンロキャビネット

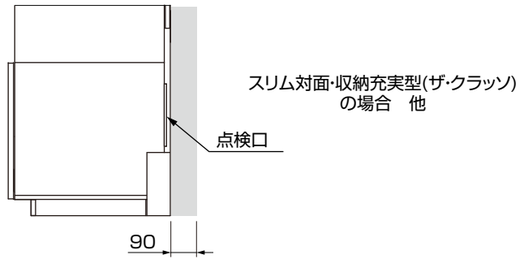

一升びんラック

ザ･クラッソ

D650用, I型スリム用
（見切逃げ用も含む）

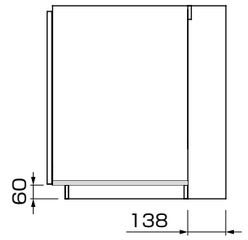

D650 見切逃げ用

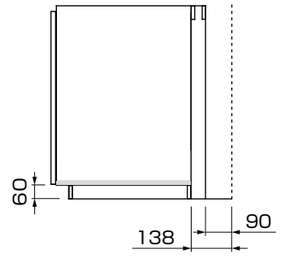

ミッテ

D650用

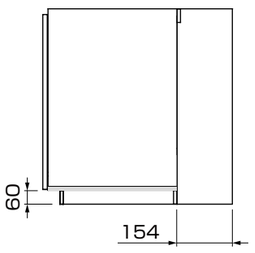

I型スリム用

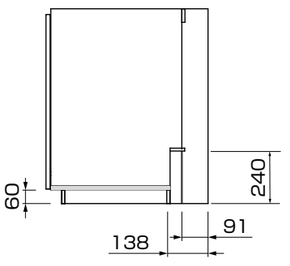

■けこみパネル

●フロアキャビネットのけこみ部前面に設置する部材で、設置床部の不陸に対応できる仕様です。（最大10mm）

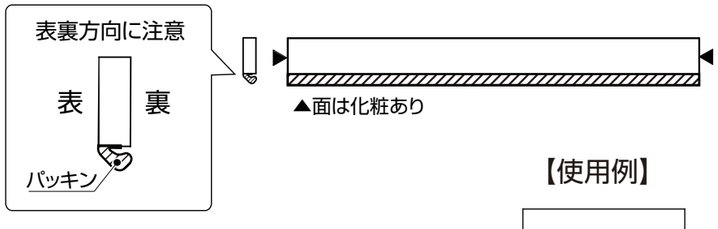

【使用例】

①カット
※カット面がオープンになる場合は
付属の縁貼材を貼ります

②位置決め
パッキン(下側)を補強さんまたは
側板(補強さんがない場合)に押し
当て上側を起こすようにはめ込む

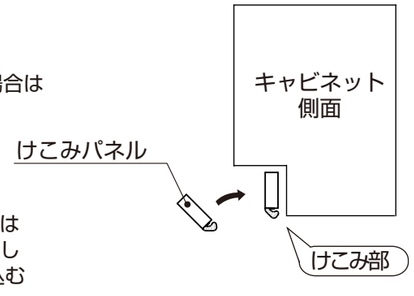

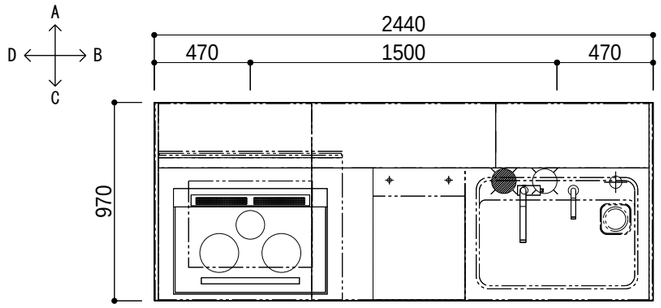

平面図

工事区分	NO.	下記工事は、システムキッチン取付け前までに必ず完了してください	
	備考	給水・給湯配管位置はTOTO水栓金具取り付け標準位置にて図示しております水栓金具別途手配の場合は、配管取出し位置にご注意願います	
水道	①	最低必要水圧(流動時)は0.07MPaです。	
	②	食器洗い乾燥機の給湯(推奨)・給水・排水管設置の際には、別途添付資料をご参照ください。 (給水接続の場合、運転時間が約１０分から４０分長くなります)	
	③	○…給水(Rc1/2)　●…給湯(Rc1/2)　別途添付資料をご参照ください。	
	④	最低必要水圧(流動時)は0.1MPaです。	
	⑤	排水管(VP50又はVU50)：壁面(対面の場合はキッチン側キャビネット背面)より 70mm　F.L.より35±5mm	
建築	⑥	必ずφ150スパイラルダクトを使用してください。 レンジフードの取付用木桟、および電源取り出し位置は別途添付資料をご参照ください。 ベントキャップやウェザーカバーの選定にはご注意願います。（形状によっては圧力損失が大きくなり排気能力が確保できない場合があります） 推奨品：KTOK004,KTOK006,KTOK008（もしくは同等品） レンジフード本体と排気ダクトは、『可燃物との距離を10cm以上離す』もしくは『不燃材料を使用して可燃物を覆う』必要があります。 ※詳しくは、所轄の消防署へご確認ください。	
	⑦	調理機器の後方および側方の離隔距離が確保できない場合は、各地の火災予防条例に従い壁を仕上げてください。	
		キャビネット取付用木桟(90w×30t・建築工事：耐荷重1960N/m)	
		警告：下地材に合板を使用する場合は、必ず厚みが12mm以上のJAS規格品を使用してください。 指定以外の下地材を使用されますと、強度不足により落下する恐れがあります。	
電気	備考	使用電源コード(100V、VVF2X1.6mm) 使用アース線(IV1.6mm・D種接地工事)	最大消費電力
	⑧	コンセント(電源:AC100V アース:D種接地工事) 推奨コンセント[パナソニック製WKS216] 万一の漏水発生時、被水による火災予防のためコンセントは必ず壁に設置してください。	50W
	⑨	コンセント(電源:AC100V アース:D種接地工事) 推奨コンセント[パナソニック製WKS216] 天井に先付け	43W
	⑩	電源コード(200V、VVF2×2.6mm＋アース1.6mm)取り出し(取り出し長さ=1000mm) コンセント設置の際には、別途添付資料をご参照ください。 ※30A専用回路(ブレーカー付)を設けてください。 漏電しゃ断器を必ず設置してください 推奨品[パナソニック製BJS3022N　(HBモジュール)]	5800W
	⑪	コンセント(電源:AC100V アース:D種設置工事)推奨コンセントは別途添付資料をご確認ください。 ※15A専用回路(ブレーカー付)を設けてください。	675/700W
	⑫	コンセント(電源:AC100V アース:D種接地工事) 推奨コンセント[パナソニック製WKS216] 万一の漏水発生時、被水による火災予防のためコンセントは必ず壁に設置してください。	5W

※商品（図面）は、諸般の事情により、予告なく改良、仕様変更などを行う場合があります。

現場名 宇都宮様邸　新築工事	扉デザイン ｵｰﾌﾟﾝﾐｯﾄﾞﾌﾞﾙｰ(FAH)	カウンターカラー ｸﾘｽﾀﾙｸﾞﾚｰ(RG) [1]	シンク ｽﾃﾝﾚｽｽｸｴｱすべり台ｼﾝｸ(ｴﾝﾎﾞｽ)		水栓 ﾀｯﾁ水ほうきLF+「きれい除菌水」･ｸﾛﾑ	調理機器 3口IHヒーターP(ﾜｲﾄﾞ)換気連動･ﾗｸｯｷﾝｸﾞﾘﾙ:ｼﾙﾊﾞｰ	レンジフード・カラー ｾﾞﾛﾌｨﾙﾀｰｾﾝﾀｰﾌｰﾄﾞ eco:ｼﾙﾊﾞｰ	作成日 2021年 9月22日	施工図（1／2）
現場番号 5453026898 見積番号 T031464－02（SK15111）	担当所課		担当者 天野　哲哉	作図者	キャビネットカラー ﾀﾞｰｸｸﾞﾚｰ	キッチンパネル	カウンター高さ H：850	縮尺 1／30	TOTO THE CRASSO

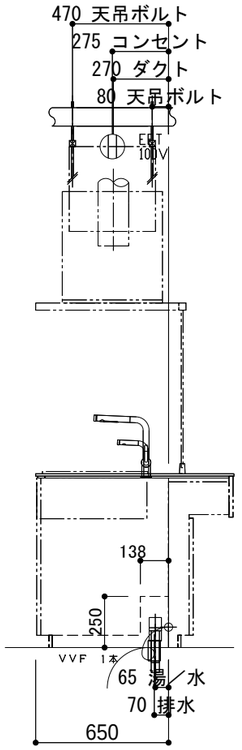

1D断面図

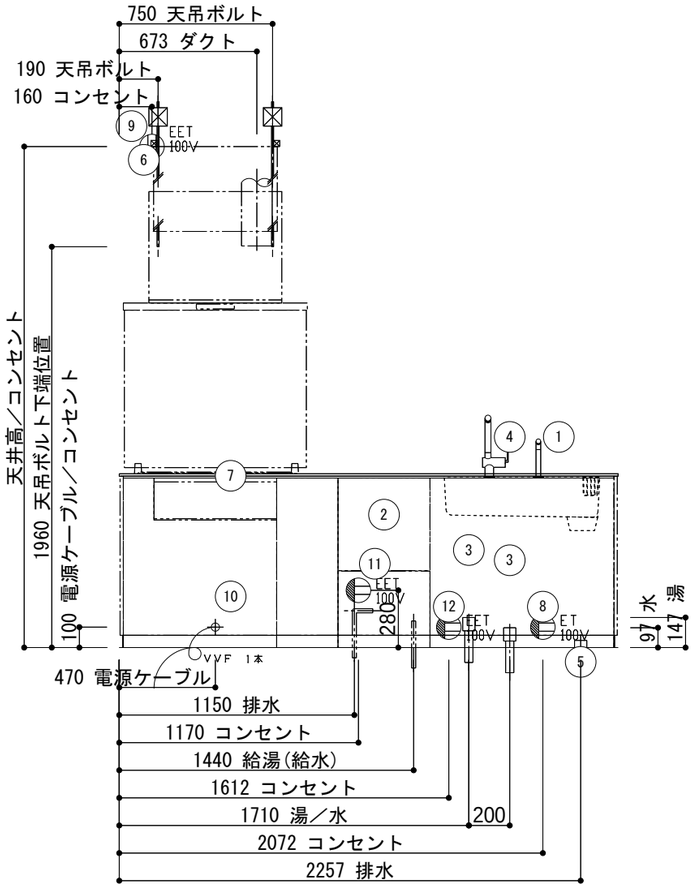

1A展開図

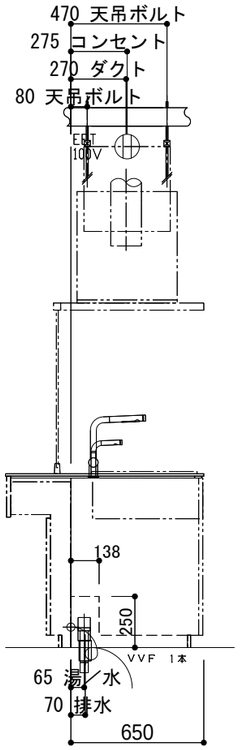

1B断面図

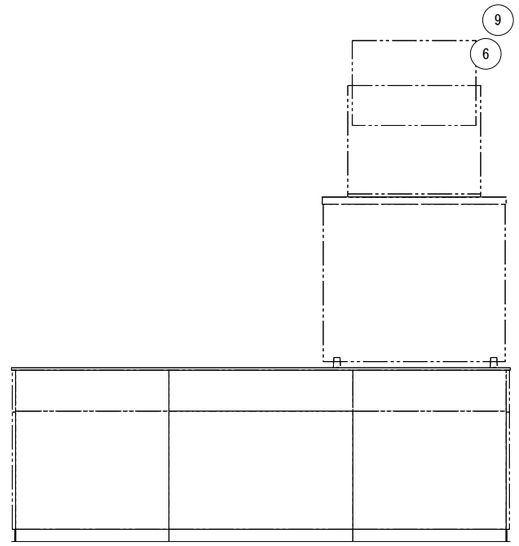

1C展開図

※商品（図面）は、諸般の事情により、予告なく改良、仕様変更などを行う場合があります。

現場名 宇都宮様邸　新築工事	扉デザイン ｵｰﾌﾞﾝﾐｯﾄﾞﾌﾞﾙｰ(FAH)	カウンターカラー ｸﾘｽﾀﾙｸﾞﾚｰ(RG) [1]	シンク ｽﾃﾝﾚｽｽｸｴｱすべり台シンク(エンボス)	水栓 ﾀｯﾁ水ほうきLF+「きれい除菌水」･ｸﾛﾑ	調理機器 3口IHヒーターP(ﾜｲﾄﾞ)換気連動･ﾗｸｯｷﾝｸﾞﾘﾙ:シルバー	レンジフード・カラー ｾﾞﾛﾌｨﾙﾀｰｾﾝﾀｰﾌｰﾄﾞ eco:シルバー	作成日 2021年 9月22日	施工図（2／2）
現場番号 5453026898 見積番号 T031464－02(SK15111)	担当所課		担当者 天野　哲哉	作図者	キャビネットカラー ﾀﾞｰｸｸﾞﾚｰ	キッチンパネル	カウンター高さ H: 850	縮尺 1／30

TOTO
THE CRASSO

※イメージ図のため実際の仕様とは異なります。

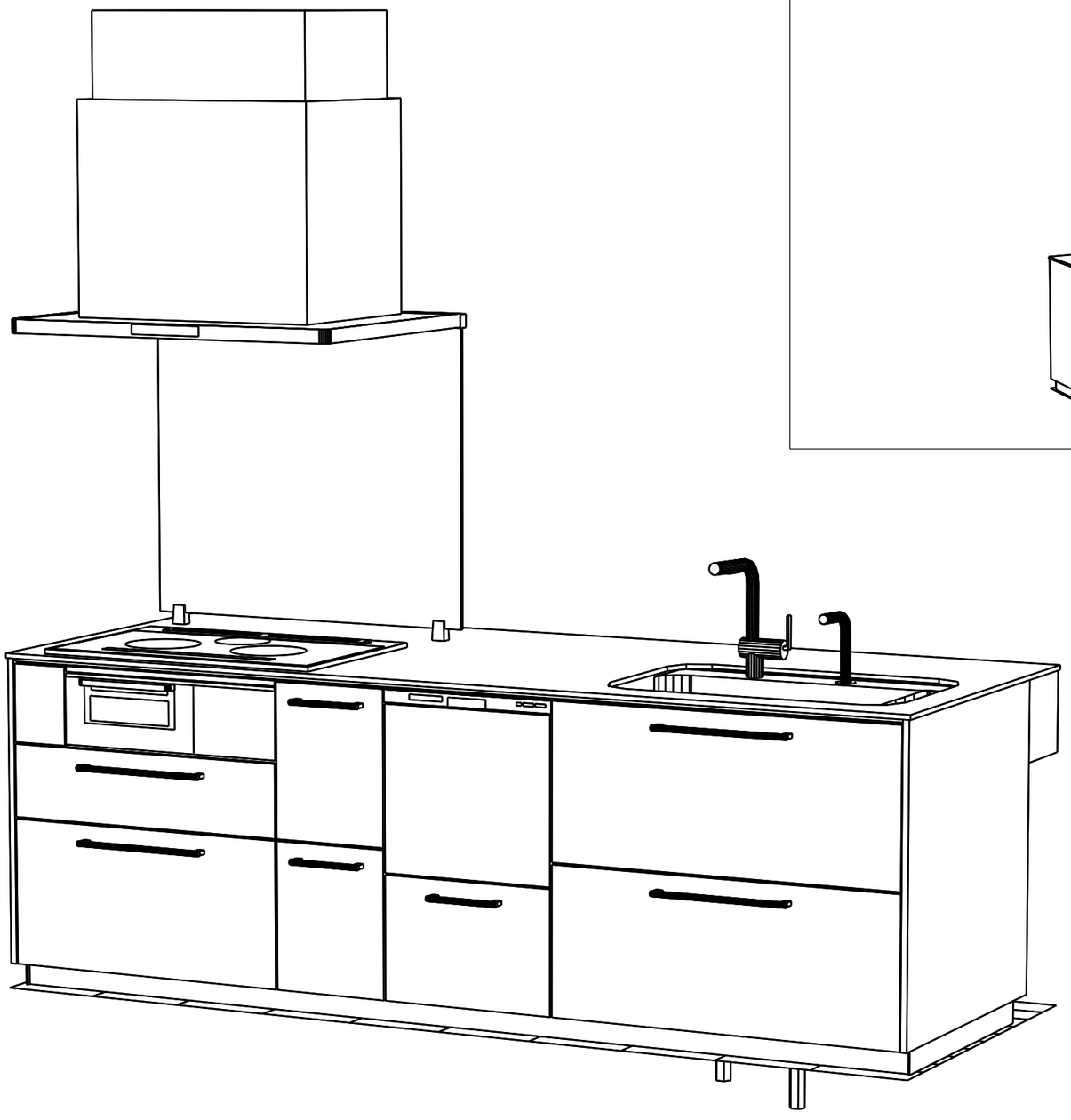

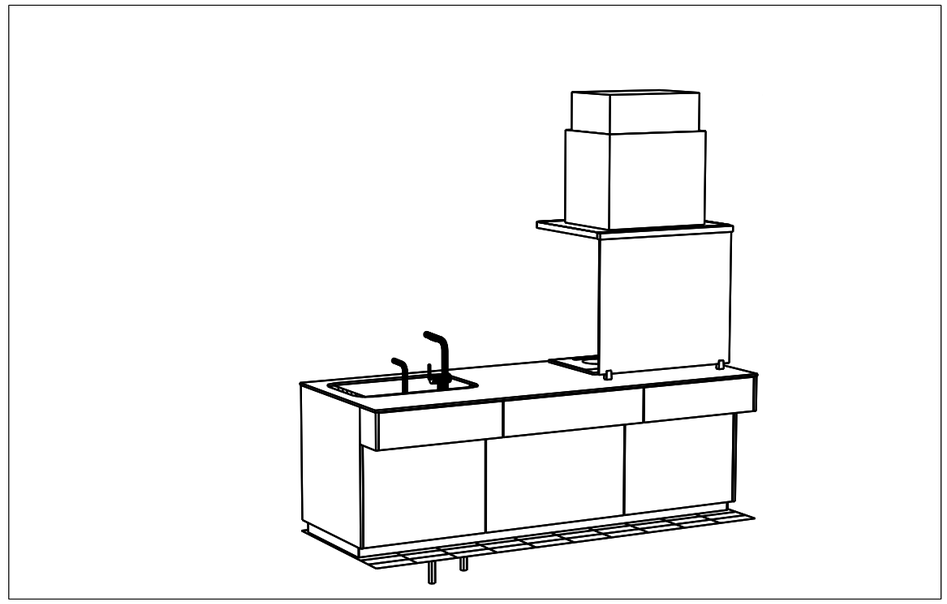

リビング側イメージ

※商品（図面）は、諸般の事情により、予告なく改良、仕様変更などを行う場合があります。

現場名 宇都宮様邸　新築工事	扉デザイン ｵｰﾌﾞﾐｯﾄﾞﾌﾞﾙｰ(FAH)	カウンターカラー ｸﾘｽﾀﾙｸﾞﾚｰ(RG) [1]	シンク ｽﾃﾝﾚｽｽｸｴｱすべり台ｼﾝｸ(ｴﾝﾎﾞｽ)		水栓 ﾀｯﾁ水ほうきLF+「きれい除菌水」･ｸﾛﾑ	調理機器 3口IHﾋｰﾀｰP(ﾜｲﾄﾞ)換気連動･ﾗｸｯｷﾝｸﾞﾘﾙ:ｼﾙﾊﾞｰ	レンジフード・カラー ｾﾞﾛﾌｨﾙﾀｰｾﾝﾀｰﾌｰﾄﾞ eco:ｼﾙﾊﾞｰ	作成日 2021年 9月22日
現場番号 5453026898 見積番号 T031464－02（SK15111）	担当所課		担当者 天野　哲哉	作図者	キャビネットカラー ﾀﾞｰｸｸﾞﾚｰ	キッチンパネル	カウンター高さ H：850	縮尺

パース図（1 ／ 1）

TOTO
THE CRASSO

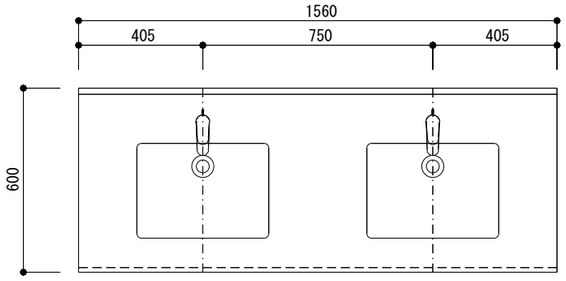

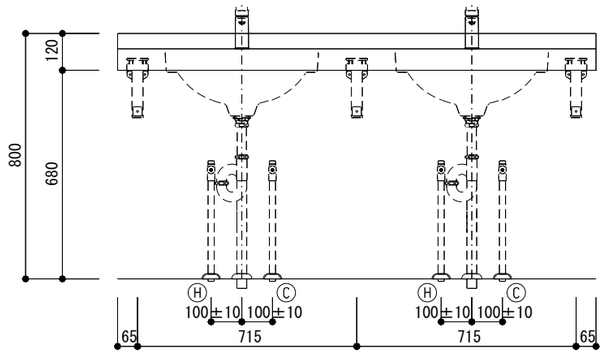

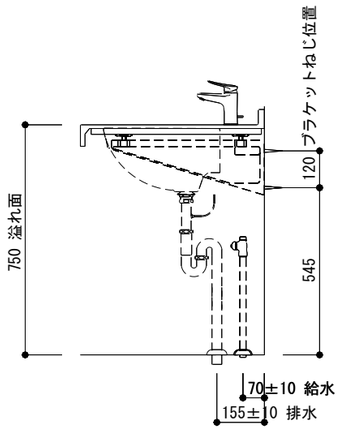

＜ｶﾗｰ情報＞

※ｶｳﾝﾀｰ色：ﾎﾜｲﾄ

※洗面器色：ﾎﾜｲﾄ

＜工事情報＞

※給水･給湯接続は、R1／2

排水接続管径 Φ32

※壁補強の詳細は、専用カタログ・設計施工資料集を参照ください

※壁との隙間ｺｰｷﾝｸﾞ及び壁面の防水仕上げは別途工事

※配管別に下記必要部材を別途手配してください
32A鋼管（R1　1／4）の場合、TH500-32R（排水配管用アダプター）を別途手配してください
40塩ビ管（VP／VU）の場合、TH500P32（排水配管用アダプター）を別途手配してください（40塩ビ管は、乾式工法にかぎります）

器　具　明　細

品　番	品　名	数
ML60C1560C#NW1W	ﾏｰﾌﾞﾗｲﾄｶｳﾝﾀｰ	1
L501#NW1	アンダーカウンター式洗面器	2
TLS04302JA	台付シングル混合水栓	2
TLDS2201J	床排水金具	2
TL4DU	ストレート形止水栓	4
M9P50A	ブラケット	3

＜製品情報＞

※商品(図面)は、諸般の事情により、予告なく改良、仕様変更などを行なう場合があります。

TOTO		単位 mm	名称 マーブライトカウンター スタンダード　陶器タイプ
製図 天野　哲哉	検図	日付 21-09-22	尺度 1:20	品番 ML60C1560C#NW1W
現場名 宇都宮様邸　新築工事			現場番号 :5453026909 T031464-02(ML02756)

Ver5.0

商品一覧

CES9898WS#NW1	WL一体形便器ネオレストAH2W
機種	AH2W
色	ホワイト
YH650#NW1	棚付二連紙巻器

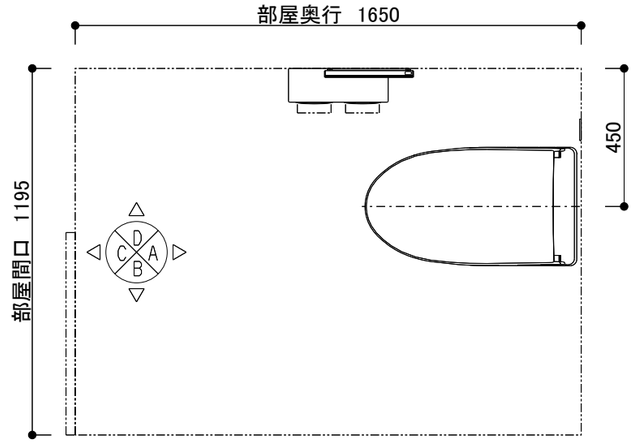

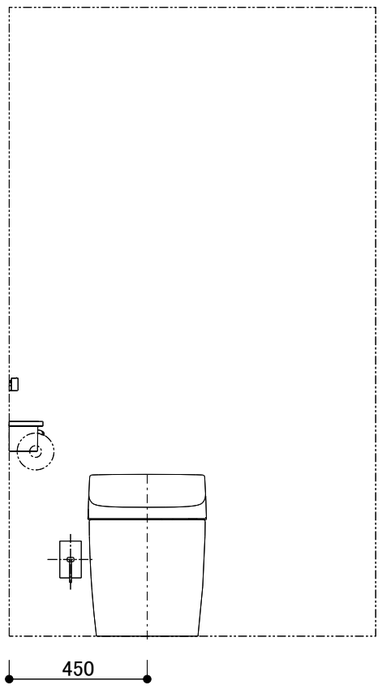

A図

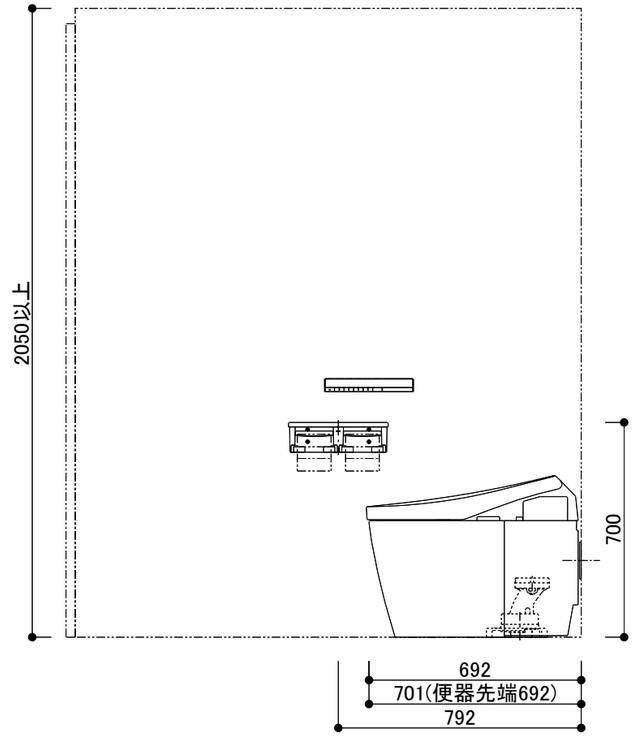

D図

・この図面は、C面に入口がある事を想定し、作成しています。
＜共通＞
・商品仕様/図面は、諸般の事情により予告無く改良、
仕様変更などを行う場合があります。
・壁面に商品を固定する際にはあらかじめ、t１２以上の
補強用合板を壁面に入れておく必要があります。
・壁埋込が必要な商品はあらかじめ所定の位置に開口が必要です。
・電源が必要な商品には、電気工事（別途工事）にて
コンセント設置等をあらかじめ行ってください。
工事内容は商品の施工説明書にて確認ください。
その際は器具の最大消費電力や電源仕様に十分ご注意下さい。
・電源コンセントは、水や小水がかからない位置に設置ください。
また壁給水の真下部に電源コンセントを設置したり、
給水ホースと電源コンセントを接触させないでください。
感電・発火の原因になります。
・給水管、排水管は必ず所定の位置に取り出ししてください。
給水・排水の設置位置、仕様は施工説明書をご確認ください。
・図面のドア枠外寸法は６６０mmです。（参考寸法）
引き戸・ドア枠等の建築物による干渉がないかご確認ください。
・紙巻器、リモコン、手すり、収納等の設置位置は参考寸法です。
使われる方の使いやすさに合わせて取付位置を決定ください。
・紙巻器を設置する場合は、ペーパー取り付けのスペースがあることを
現場で確認してください。
・便フタオート開閉機能付商品はトイレレイアウトの関係で便器前
を横切った際にも作動する場合があるのでご注意ください。
＜大便器＞
・大便器の設置位置は参考寸法です。
現場の状況に応じて取り付けてください。
・結露水や小水が便器と床のスキマに侵入すると床のくさりや
におい発生の原因となりますので、便器床設置部周囲に防カビ性
の透明シリコンシール剤を塗布することをおすすめします。
・給水には、最低必要水圧（流動時）0.05MPaを確保してください。
（最高水圧（静止時）0.75MPa）
・電源コードの長さは1.0mです。
・窓枠と便ふたの干渉にご注意ください。
便ふたが当たって開ききらないことがあります。
・定格消費電力は、1379W(リモコン)、1376W(スティックリモコン)
（ヒーター付便器の場合は、1419W(リモコン)、
1416W(スティックリモコン)）

※このプランの事前施工情報については商品の施工説明書
設計施工資料集にて確認ください。
添付の施工情報にも代表商品の情報を記載しております。

TOTO	第三角法	単位：mm	名称 図中表記 レイアウト図 1/2
担当者 天野 哲哉	日付 2021-09-22	尺度 1：20(A3)	品番 図中表記
宇都宮様邸 新築工事			見積No T031464-02(RX10913)

＜大便器＞

給排水位置

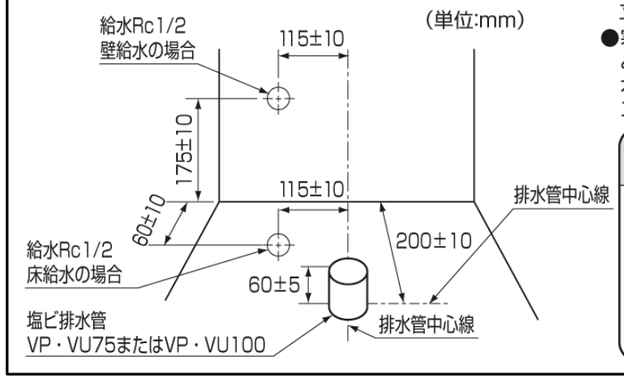

●排水管が床面と同一でカットされている場合は、60mm立ち上げ用アダプター(HH01001R)をご購入ください。

●寒冷地（水抜き方式）の場合、給水対応範囲は床給水のみとなります。
水抜きハンドルは、パネルの着脱と干渉しない位置に立ち上げてください。

⚠注意

必ず実行

排水管の立ち上げ寸法が55mm未満の場合は、立ち上げ用アダプターHH01001R(オプション)を使用する

水漏れして家財などをぬらす財産損害発生のおそれがあります。

TOTO	第三角法	単位：mm	名称　図 中 表 記 施工図 2/2
担当者 天野 哲哉	日付 2021-09-22	尺度 1：20(A3)	品番 図 中 表 記
宇都宮様邸 新築工事			見積No T031464-02(RX10913)

商品一覧

CES9898WS#NG2	WL一体形便器ネオレストAH2W
機種	AH2W
色	ホワイトグレー
YH650#NG2	棚付二連紙巻器

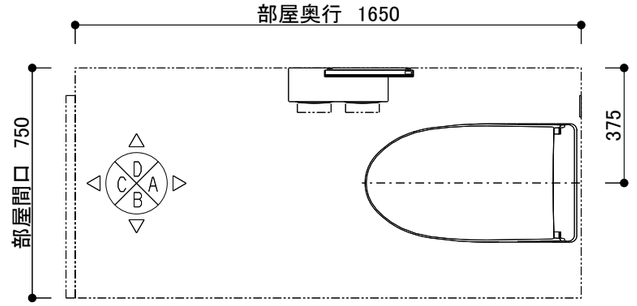

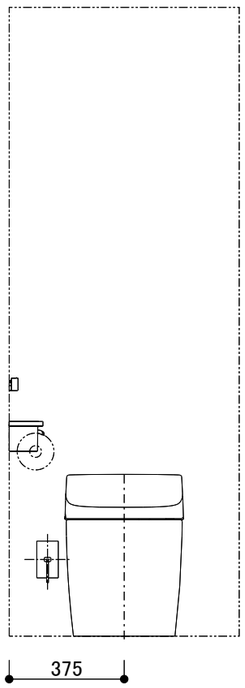

A図

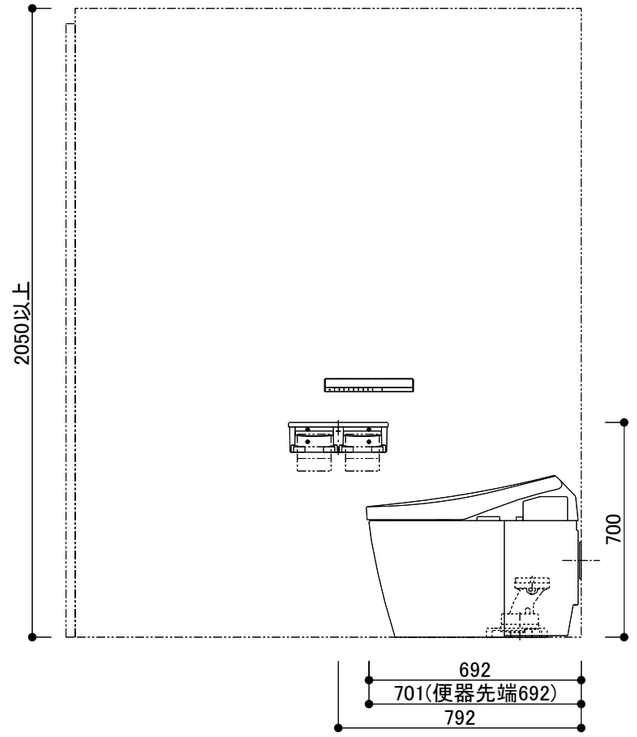

D図

・この図面は、C面に入口がある事を想定し、作成しています。
＜共通＞
・商品仕様/図面は、諸般の事情により予告無く改良、
仕様変更などを行う場合があります。
・壁面に商品を固定する際にはあらかじめ、t１２以上の
補強用合板を壁面に入れておく必要があります。
・壁埋込が必要な商品はあらかじめ所定の位置に開口が必要です。
・電源が必要な商品には、電気工事（別途工事）にて
コンセント設置等をあらかじめ行ってください。
工事内容は商品の施工説明書にて確認ください。
その際は器具の最大消費電力や電源仕様に十分ご注意下さい。
・電源コンセントは、水や小水がかからない位置に設置ください。
また壁給水の真下部に電源コンセントを設置したり、
給水ホースと電源コンセントを接触させないでください。
感電・発火の原因になります。
・給水管、排水管は必ず所定の位置に取り出ししてください。
給水・排水の設置位置、仕様は施工説明書をご確認ください。
・図面のドア枠外寸法は６６０mmです。（参考寸法）
引き戸・ドア枠等の建築物による干渉がないかご確認ください。
・紙巻器、リモコン、手すり、収納等の設置位置は参考寸法です。
使われる方の使いやすさに合わせて取付位置を決定ください。
・紙巻器を設置する場合は、ペーパー取り付けのスペースがあることを
現場で確認してください。
・便フタオート開閉機能付商品はトイレレイアウトの関係で便器前
を横切った際にも作動する場合があるのでご注意ください。
＜大便器＞
・大便器の設置位置は参考寸法です。
現場の状況に応じて取り付けてください。
・結露水や小水が便器と床のスキマに侵入すると床のくさりや
におい発生の原因となりますので、便器床設置部周囲に防カビ性
の透明シリコンシール剤を塗布することをおすすめします。
・給水には、最低必要水圧（流動時）0.05MPaを確保してください。
（最高水圧（静止時）0.75MPa）
・電源コードの長さは1.0mです。
・窓枠と便ふたの干渉にご注意ください。
便ふたが当たって開ききらないことがあります。
・定格消費電力は、1379W(リモコン)、1376W(スティックリモコン)
（ヒーター付便器の場合は、1419W(リモコン)、
1416W(スティックリモコン)）

※このプランの事前施工情報については商品の施工説明書
設計施工資料集にて確認ください。
添付の施工情報にも代表商品の情報を記載しております。

TOTO	第三角法	単位：mm	名称 図中表記 レイアウト図 1/2
担当者 天野 哲哉	日付 2021-09-22	尺度 1：20(A3)	品番 図中表記
宇都宮様邸 新築工事			見積No T031464-02(RX10914)

＜大便器＞

給排水位置

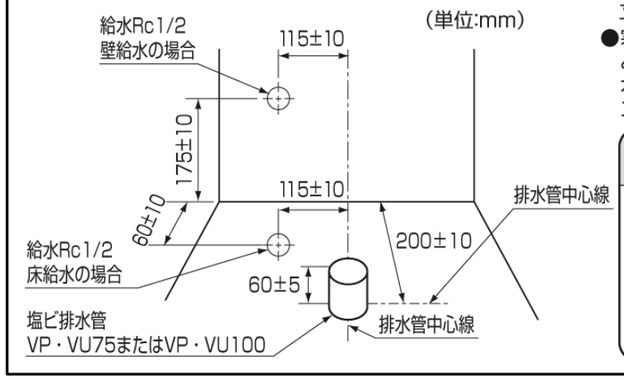

●排水管が床面と同一でカットされている場合は、60mm立ち上げ用アダプター(HH01001R)をご購入ください。

●寒冷地（水抜き方式）の場合、給水対応範囲は床給水のみとなります。
水抜きハンドルは、パネルの着脱と干渉しない位置に立ち上げてください。

⚠注意

必ず実行

排水管の立ち上げ寸法が55mm未満の場合は、立ち上げ用アダプターHH01001R(オプション)を使用する

水漏れして家財などをぬらす財産損害発生のおそれがあります。

TOTO	第三角法	単位：mm	名称　図 中 表 記 施工図 2/2
担当者 天野 哲哉	日付 2021-09-22	尺度 1：20(A3)	品番 図 中 表 記
宇都宮様邸 新築工事			見積No T031464-02(RX10914)

●製品仕様書

■この仕様値は、JIS C 9220:2018 に基づいた数値です。

[システム]

形式	CHP-46AY4K
適用電力制度	時間帯別電灯型、季節別時間帯別電灯型（通電制御型）
相数　定格電圧　定格周波数	単相　200V　50/60Hz
最大電流	19A
沸上げ温度範囲	約65℃～約90℃
年間給湯保温効率（JIS）※1※2	3.2
寒冷地年間給湯保温効率（JIS）※3	2.8
電源線配線径	3.5mm²（φ2.0）×2芯
専用ブレーカ容量	20A
リモコン線最大延長	30m（0.3mm²）
給水器具認証番号	9-G2-TE-27

[貯湯ユニット]

形式		CTU-46AY4K
種類		屋外形
タンク容量		460L（1缶）
缶体材質		SUS
水側最高使用圧力		190kPa（減圧弁設定圧：170kPa）
外形寸法（高さ×幅×奥行）		1850mm×700mm×795mm（脚高さ180mm）
質量（製品質量/満水時質量）		68kg/528kg
外装色		DIC G-258相当、マンセルNo 5GY8.5/0.5<近似>
消費電力	ふろ保温	65W：循環ポンプ
	凍結防止ヒータ	0.087kW（ただし冬期のみ作動）
	制御用	5W
貯湯機能		おまかせ省エネ・おまかせ・使いきり・満タン・タンク湯増し・今日の湯増し休止
ふろ給湯機能		自動湯はり・自動保温・省エネ保温・自動たし湯・追いだき・たし湯・さし水・高温さし湯（追いだきスイッチ3秒押し）
設置可能最低外気温度		−20℃ ※4
固定用アンカーサイズ		M12×3本（地上階の場合）（2階以上への据付け時はP4/13を参照）
同上用スラブ厚		150mm以上（コンクリート圧縮強度は18MPa以上）
メンテナンススペース		前方600mm
別売品他		壁固定金具・壁固定金具補助・脚固定金具・脚カバー

[ヒートポンプユニット]

形式	CHP-Y603K
外形寸法（高さ×幅×奥行）	650mm×820mm［カバー部+80mm］×300mm
質量	51kg
外装色	DIC G-258相当、マンセルNo 5GY8.5/0.5<近似>
中間期標準加熱能力/消費電力 ※5※6	6.0kW/1.325kW
中間期標準運転電流 ※6	7.2A
中間期標準エネルギー消費効率	4.5
冬期高温加熱能力/消費電力 ※5※7※8	6.0kW/2.000kW
寒冷地冬期高温加熱能力 ※3※5※8	6.0kW
ヒートポンプ運転音（音響パワーレベル）※9（中間期※6/冬期※7）	55dB/58dB
冷媒名及び封入量	CO_2 0.725kg
設計圧力（高圧/低圧）	14.0MPa/8.5MPa
設置可能最低外気温度	−25℃
固定用アンカーサイズ	M10×4本
別売品他	防雪カバー・風向板
その他	ストレーナ内蔵

■次の値は、改正前のJIS C 9220:2011 に基づいた数値です。

[システム]

形式		CHP-46AY4K
年間給湯保温効率（JIS）※1※2		3.2
寒冷地年間給湯保温効率（JIS）※1※2※3	区分名	21

[ヒートポンプユニット]

形式	CHP-Y603K
ヒートポンプ運転音（音圧レベル）※10（中間期※6/冬期※7）	42dB/45dB

[台所・浴室リモコン（インターホン）]

リモコンセット形式		RBP-FAD4（S）	
リモコン名称		台所リモコン	浴室リモコン
形式		RMP-FAD4	RBP-FAD3
外形寸法（高さ×幅×奥行）		120×148×18（mm）	120×200×20（mm）
質量		260g	350g
色相		ホワイト	ホワイト
定格電圧		DC12V	DC12V
定格電流		80mA（インターホン時150mA）	80mA（インターホン時150mA）
表示		フルドットモノクロ液晶表示	キャラクタモノクロ液晶表示
通信ネットワーク		有線LAN（別売品のミドルウェアアダプター（HMA-1）が必要）	
HEMS	規格	ECHONET Lite	
	規格バージョン	Release I	
	AIF認証登録番号	LZ-000027	

増設リモコン（別売品）
RSP-FA4
120×148×18（mm）
260g
ホワイト
DC12V
80mA
フルドットモノクロ液晶表示

[台所・浴室リモコン（無線LAN対応インターホン）]

リモコンセット形式		RBP-FADW4（S）	
リモコン名称		台所リモコン	浴室リモコン
形式		RMP-FADW4	RBP-FAD3
外形寸法（高さ×幅×奥行）		120×148×18（mm）	120×200×20（mm）
質量		260g	350g
色相		ホワイト	ホワイト
定格電圧		DC12V	DC12V
定格電流		130mA（インターホン時200mA）	80mA（インターホン時150mA）
表示		フルドットモノクロ液晶表示	キャラクタモノクロ液晶表示
通信ネットワーク		無線LAN（IEEE802.11b/g/n規格準拠）※11	
HEMS	規格	ECHONET Lite	
	規格バージョン	Release I	
	AIF認証登録番号	LZ-000199	

増設リモコン（別売品）
RSP-FA4
120×148×18（mm）
260g
ホワイト
DC12V
80mA
フルドットモノクロ液晶表示

[その他の主要機能]

形式	CHP-46AY4K
ふろ保温方法	タンク缶体内蔵熱交換器（ヒータレス）
非常用取水栓	貯湯ユニットに取水栓あり
湯水混合弁	3個（給湯用、ふろ用、中温水用で独立制御）
ユニット間配管凍結防止	バイパス循環三方弁による凍結予防運転
基準浴槽 ※12	有効水量180L～220L（満水容積340L以下の浴槽）

[設置制約]

形式		CHP-46AY4K
ユニット間配管 ※13		片道　標準5m、最大15mまで（5曲がり以内、保温材t20以上）
同上管種 ※14		銅管φ12.7（耐熱性樹脂管10A）
同上鳥居落差		3m以内（1ヵ所のみ）
浴槽設置制約		貯湯ユニット底面から上方4m（浴槽上端まで）下方1.5m（浴槽循環口中央まで）
海岸線からの離隔	貯湯ユニット	塩害地　不可
	ヒートポンプユニット	塩害地　不可
階下給湯		給湯配管は貯湯ユニット上面から下方5mまで可 ※15

※1 年間給湯保温効率（JIS）は、JIS C 9220に基づき、ヒートポンプ給湯機を運転した時の単位消費電力量あたりの給湯熱量および保温熱量を表したものです。
ふろ保温機能のあるものは年間給湯保温効率（JIS）とし、以下の式で求められます。
年間給湯保温効率（JIS）＝1年間で使用する給湯とふろ保温に係る熱量÷1年間に必要な消費電力量
地域や運転モードの設定、ご使用状況等により異なります。

※2 年間給湯保温効率（JIS）算出時の条件
着霜期高温加熱条件：外気温（乾球温度/湿球温度）2℃/1℃、水温5℃、沸上げ温度90℃
冬期給湯保温モード条件における沸上げ温度67℃
着霜期給湯保温モード条件における沸上げ温度67℃
夜間消費電力量比率（JIS C 9220 冬期給湯保温モード条件時）：80%

※3 寒冷地冬期高温加熱条件：外気温（乾球温度/湿球温度）−7℃/−8℃、水温5℃、沸上げ温度90℃

※4 最低気温が−20℃を下回る地域は、貯湯ユニットを屋内に設置してください。

※5 沸上げ終了直前では加熱能力が低下する場合があります。

※6 中間期標準加熱条件：外気温（乾球温度/湿球温度）16℃/12℃、水温17℃、沸上げ温度65℃

※7 冬期高温加熱条件　：外気温（乾球温度/湿球温度）　7℃/ 6℃、水温　9℃、沸上げ温度90℃

※8 低外気温時は、加熱能力が低下することがあります。

※9 音響パワーレベルとはヒートポンプユニットが周囲に発する音のエネルギーの大きさを数値化したものです。音の大きさを表す音圧レベルより表示値が大きくなりますが、製品の運転音が大きくなったわけではありません。

※10 運転音は、反響の少ない無響室で測定した数値です。実際に据え付けた状態で測定すると、周囲の騒音や反響等の影響を受け、表示数値より大きくなるのが普通です。

※11 使用する周波数範囲は2.4GHz帯です。また、WPA2もしくはWPAの暗号化方式に対応していることが条件です。

※12 有効水量が220Lを超える浴槽やタイル貼りの特殊浴槽では、追いだきができないことがあります。

※13 配管延長が長くなると、自然放熱により沸上がり温度が下がります。

※14 耐熱性樹脂管を使用する場合、弊社カタログ掲載部材をご使用ください。

※15 給湯配管には必ず負圧弁付き空気抜き弁（別売品）、流量調整バルブ（市販品）を取り付けてください。
ふろ配管には取り付けできません。

名　称	自然冷媒CO_2家庭用ヒートポンプ給湯機			
型式名	CHP-46AY4K	1/13		
版　数	第 2 版			
		承　認	審　査	作　成
		阿部	志賀	金地
21.05.27	給水器具認証番号　追記 AIF認証登録番号　追記			
年 月 日	改訂履歴			
納入仕様図面		作　成	2020年12月18日	
		縮　尺	Free	

株式会社 コロナ　〒955-8510 新潟県三条市東新保7-7

単位：mm

●ヒートポンプユニット外形寸法図

●ヒートポンプユニット
形式：CHP−Y603K

[凍結予防機能]

ヒートポンプ配管	バイパス循環三方弁による凍結予防運転
ドレンパンヒータ	52Wコードヒータ（保護カバー付）

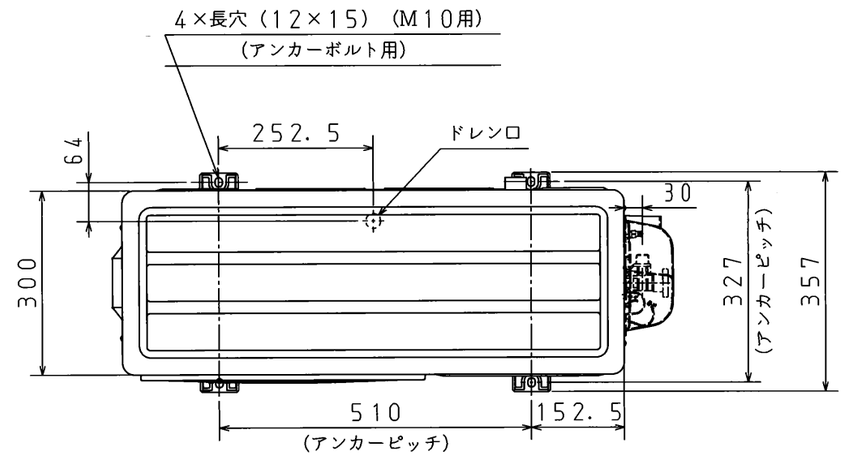

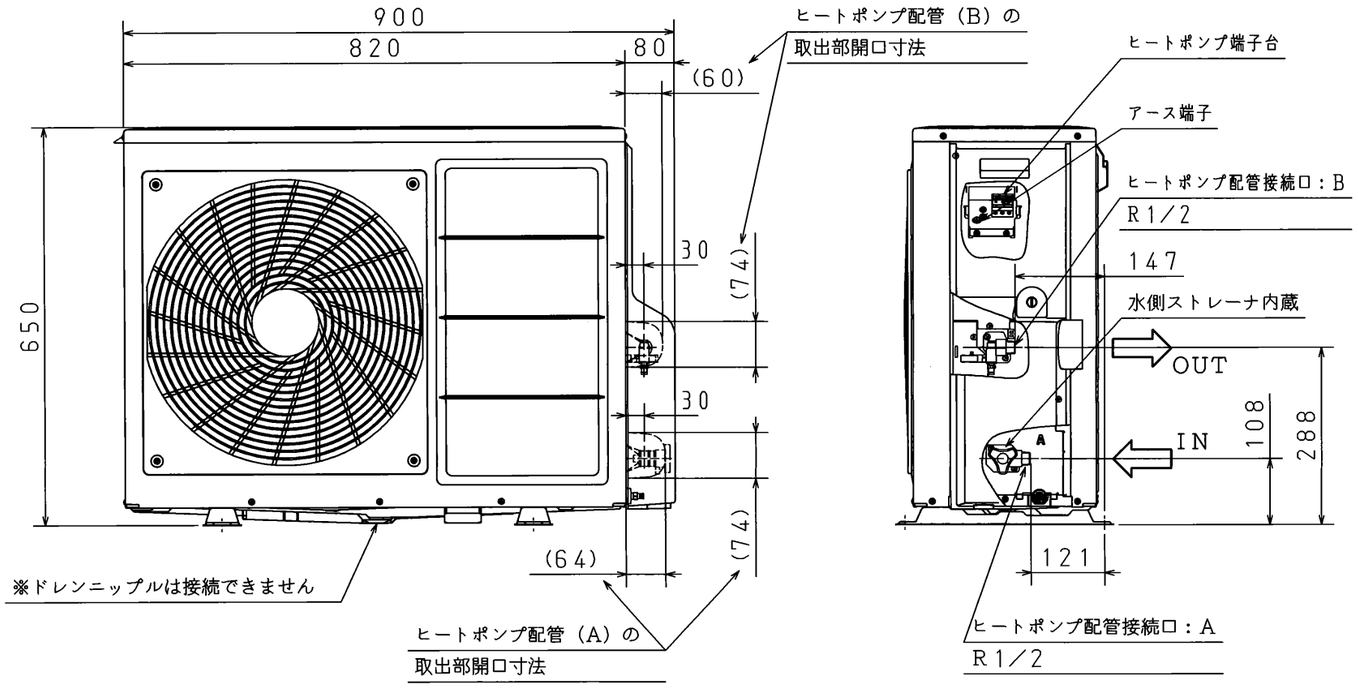

名　　称	自然冷媒CO_2家庭用ヒートポンプ給湯機			
型 式 名	CHP−46AY4K	2/13		
版　数	第 2 版			
		承 認	審 査	作 成
年 月 日	改 訂 履 歴			
納入仕様図面		作 成	2020年12月18日	
		縮 尺	1：10	

株式会社 コロナ　〒955−8510 新潟県三条市東新保7−7

●貯湯ユニット外形寸法図

●貯湯ユニット
形式：CTU−46AY4K

単位：mm

番号	名　　称	仕　　様
①	給水接続口	R3／4　PPS
②	給湯接続口	R3／4　PPS
③	ふろ配管接続口：往	R1／2　PPS
④	ふろ配管接続口：戻	R1／2　PPS
⑤	ヒートポンプ配管接続口：A	R1／2　PPS
⑥	ヒートポンプ配管接続口：B	R1／2　PPS
⑦	排水口	R3／4　PPS　間接排水とすること
⑧	逃し弁操作カバー	AES
⑨	漏電しゃ断器操作カバー	AES
⑩	排水栓	PPE（ハンドル）
⑪	壁固定金具	溶融Zn−Al−Mg　合金めっき鋼板 可動範囲0～150mm
⑫	とって	AES　背面2ヵ所
⑬	脚	溶融Zn−Al−Mg　合金めっき鋼板
⑭	ドレンパン排水口	AES
外装部品	上面板、前扉上 前扉下、側板右 側板左、後板	プレコート鋼板 上面板を除き 耐汚染性塗装鋼板 を使用
	仕切板	溶融亜鉛めっき鋼板
	ベース 接続口取付金具	ガルバリウム鋼板
	ねじ	SUS410+めっき

壁固定金具　外形寸法図
（本体に1個付属）　（S＝1：10）

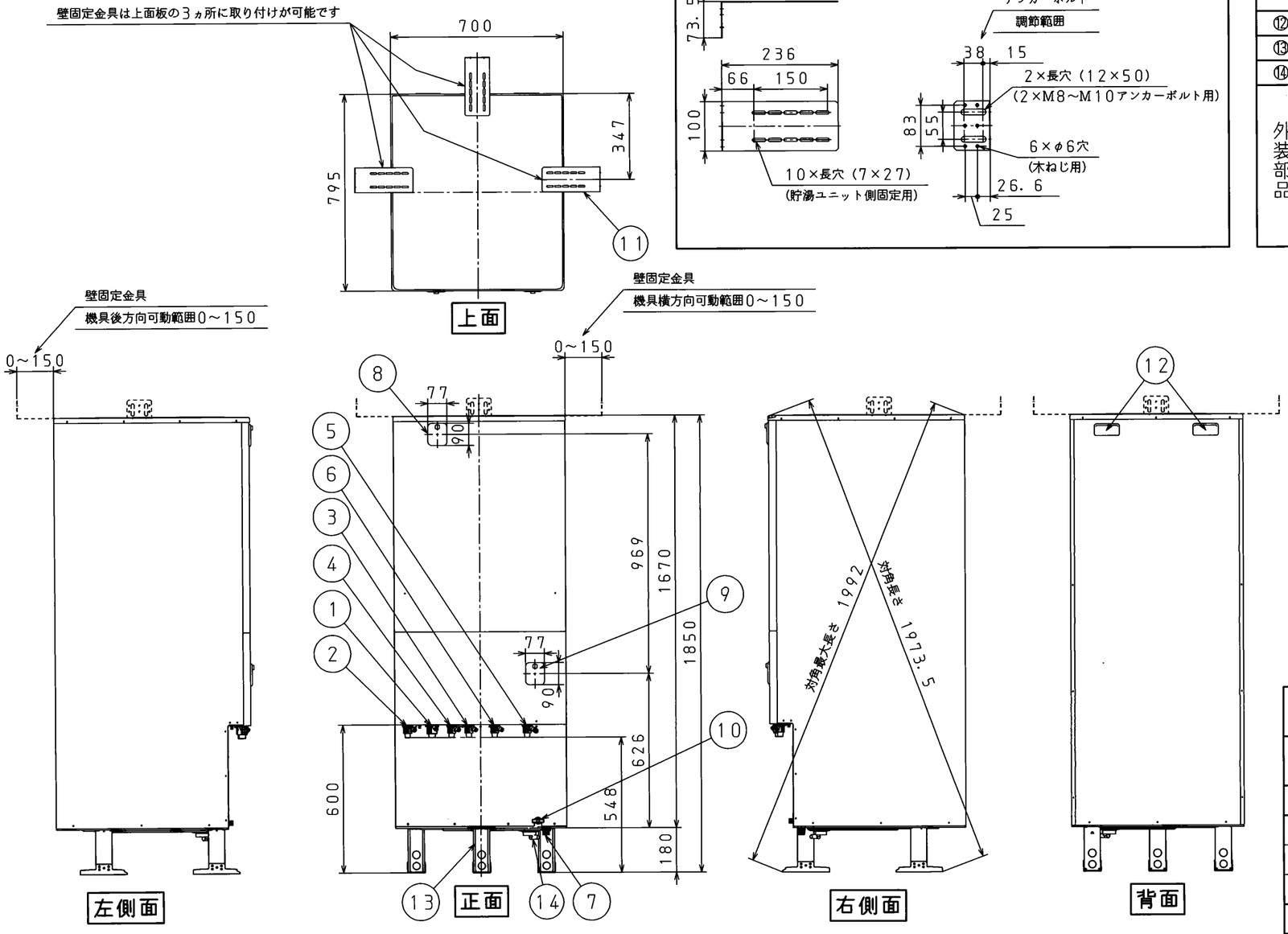

名　　称	自然冷媒CO_2家庭用ヒートポンプ給湯機			
型 式 名	CHP−46AY4K	3/13		
版　数	第 2 版			
		承　認	審　査	作　成
		岡部	小林	谷地田
年 月 日	改 訂 履 歴			
納入仕様図面		作　成	2020年12月18日	
		縮　尺	1：20	

株式会社 コロナ　〒955−8510 新潟県三条市 東新保7−7

単位：mm

●貯湯ユニット取付関係寸法図

配線・配管立上げ位置図

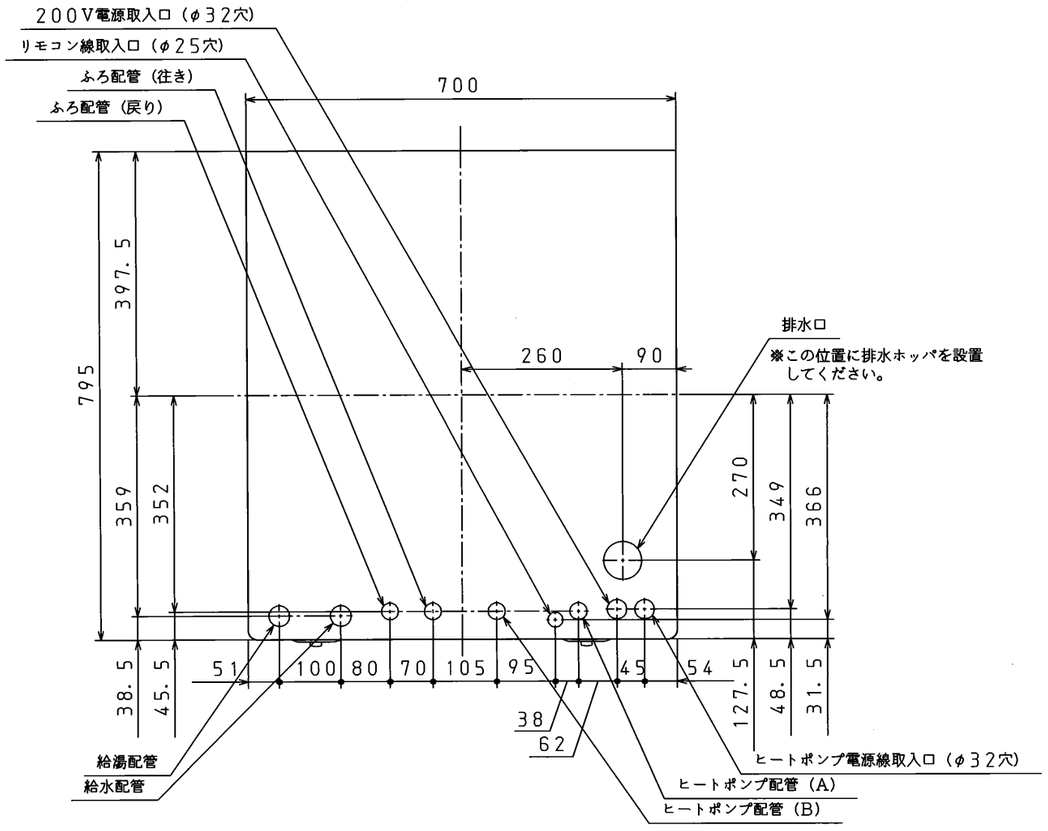

アンカーボルト固定位置図

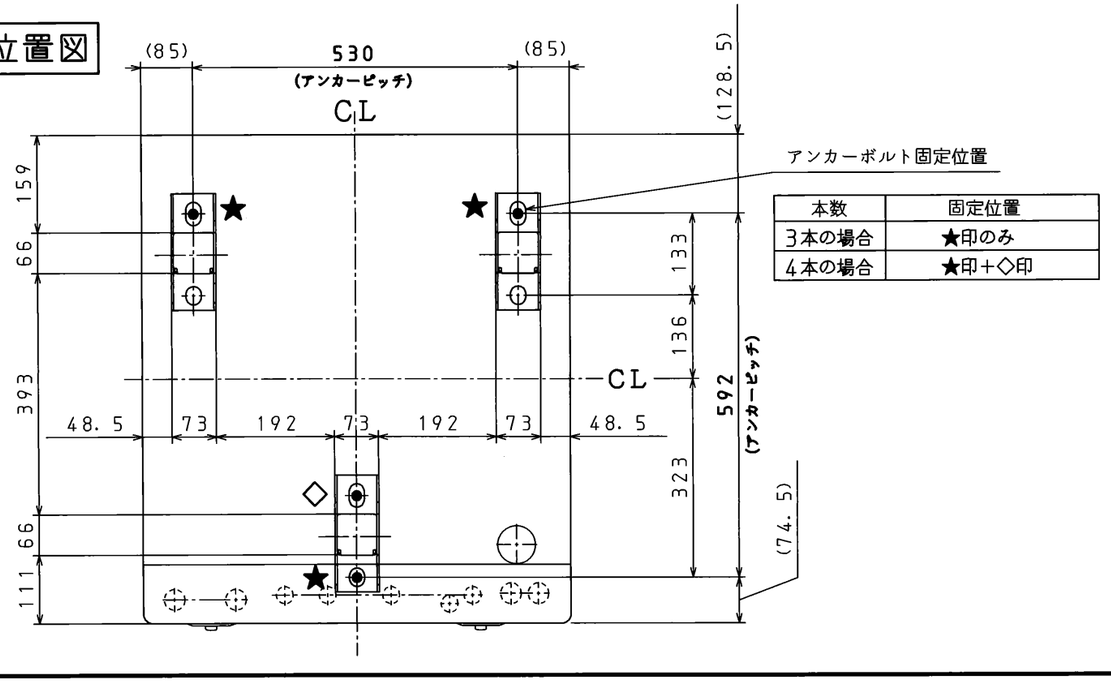

本数	固定位置
3本の場合	★印のみ
4本の場合	★印＋◇印

〖アンカーボルト仕様と本数〗

●貯湯ユニットの据え付けは「建築設備耐震設計・施工指針」（一般財団法人　日本建築センター）および「建築基準法施行令第１２９条の２の４第２号の規定に基づき、建築設備の構造耐力上安全な構造方法を定める件（平成２４年国土交通省告示第１４４７号）」に従って確実に行ってください。

据付場所	壁固定金具	アンカーボルト	呼び径	1本あたりの引張耐力	ドリル径（mm）	有効埋込み深さ	固定数
地上階	なし／あり	おネジ式アンカーボルト	M12	6.7kN以上	φ12.7	60mm	3本以上
2階以上	なし	接着系アンカーボルト	M16	12.0kN以上	φ20	110mm	4本
	あり	おネジ式アンカーボルト	M12	6.7kN以上	φ12.7	60mm	3本以上

●規定より細いアンカーボルトを使用して据え付けた場合、地震などにより転倒するおそれがあります。

名　称	自然冷媒CO_2家庭用ヒートポンプ給湯機		
型式名	CHP-46AY4K	4/13	
版　数	第　2　版		
		承認	審査	作成
年月日	改訂履歴			
納入仕様図面		作成	2020年12月18日	
		縮尺	1：10	

株式会社 コロナ　〒955-8510 新潟県三条市東新保7－7

単位：mm

●リモコン外形寸法図

色相	ホワイト			
リモコンセット形式	インターホンリモコン		無線LAN対応インターホンリモコン	
	RBP−FAD4（S）		RBP−FADW4（S）	
リモコン名称	台所リモコン	浴室リモコン	台所リモコン	浴室リモコン
形式	RMP−FAD4	RBP−FAD3	RMP−FADW4	RBP−FAD3

ホワイト
増設リモコン（別売品）
RSP−FA4

台所リモコン（増設リモコン）

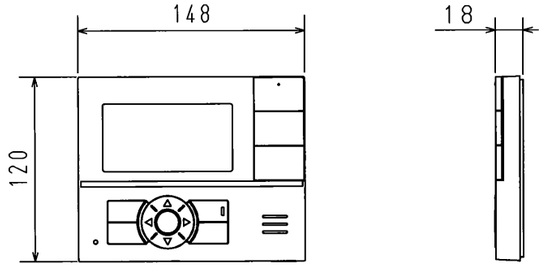

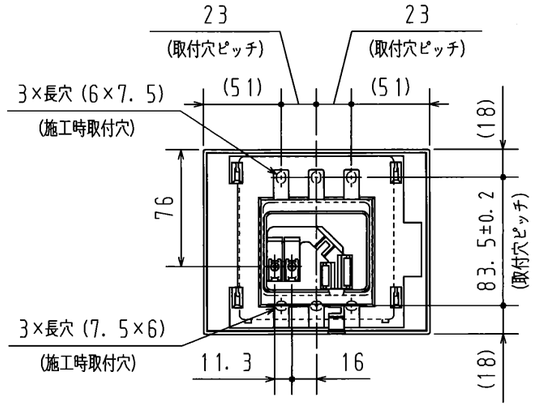

浴室リモコン

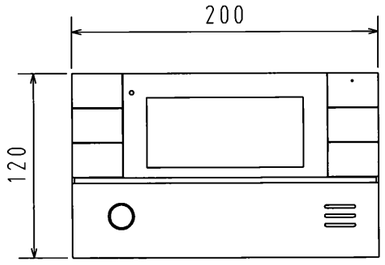

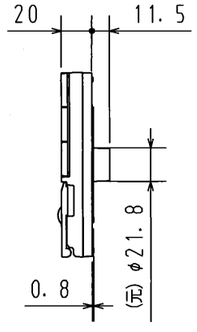

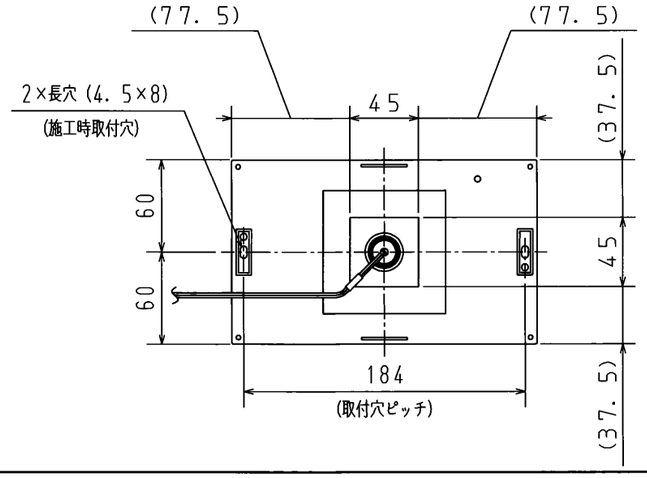

名　称	自然冷媒CO_2家庭用ヒートポンプ給湯機	
型式名	CHP−46AY4K	5/13
版数	第2版	

		承認	審査	作成
年月日	改訂履歴			

納入仕様図面	作成	2020年12月18日
	縮尺	1：4

株式会社 コロナ　〒955−8510 新潟県三条市東新保7−7

●ヒートポンプユニット、貯湯ユニットの据付制約

ヒートポンプユニット単体の据付制約

＜床置据付の制約＞

●ヒートポンプユニットの上方向は風の流れを妨げないようにしてください。
●ヒートポンプユニット周辺に１方向しか障害物が無い場合でも、下記寸法に準じて設置してください。

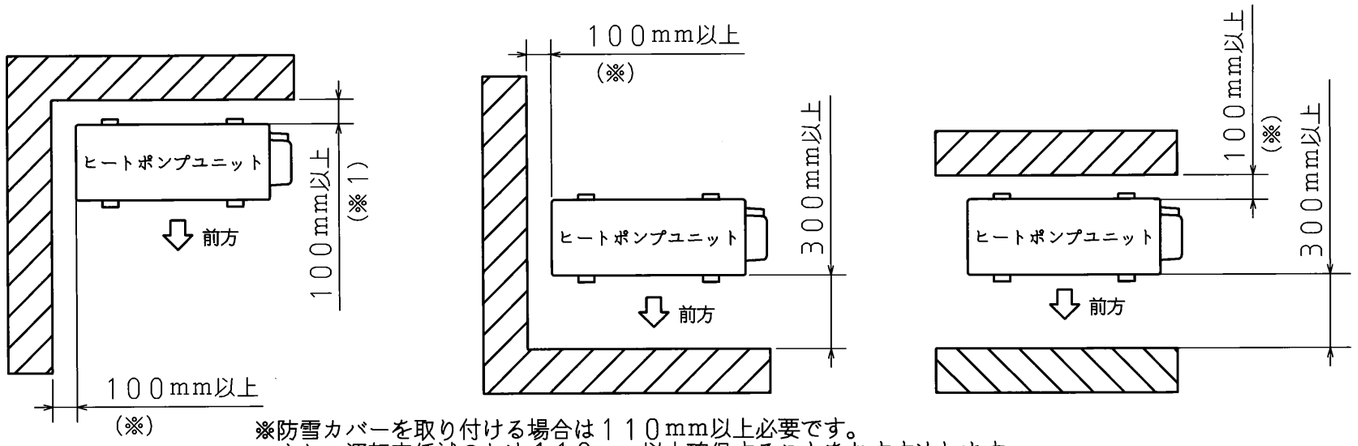

※防雪カバーを取り付ける場合は１１０mm以上必要です。
また、運転音低減のため１１０mm以上確保することをおすすめします。

＜吊下据付の制約＞

●ヒートポンプユニットを吊下据付する場合は、背面を壁側にしてください。
また、下方向は風の流れを妨げないようにしてください。

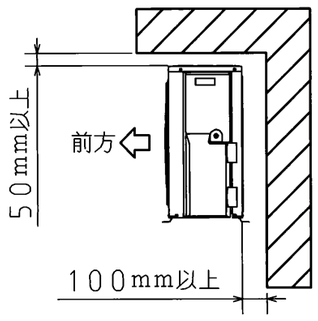

＜３方向以上に障害物がある場合＞

●ヒートポンプユニットの周囲３方向以上に壁などの障害物がある場合は、設置不可です。

メンテナンススペースに関わる据付制約

●ヒートポンプユニットの右側面と上方には３００mm以上、貯湯ユニットの前方には６００mm以上、上方には３００mm以上のメンテナンススペースを確保してください。

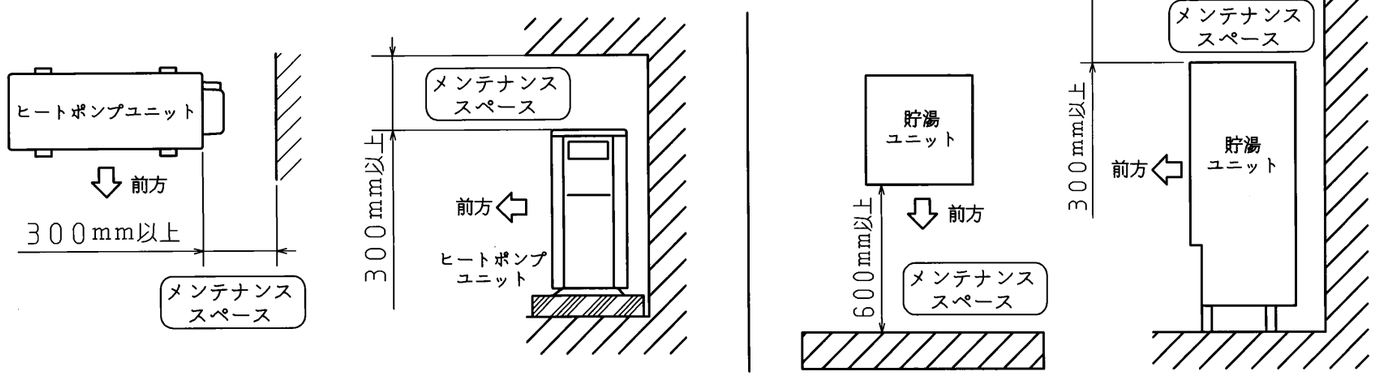

●ヒートポンプユニットは屋内に設置しない
万一冷媒が漏れると、酸欠により死亡または重傷事故（脳機能障害等）に至る原因となります。

●機器の近くにガス類の容器や引火物を置かない
発火の原因となります。

●据え付けは、重量に充分耐える所に確実に行う
本体の転倒や落下により、けがをする原因となります。

●機器を浴室など湿気の多い所に据え付けない
漏電による火災・感電の原因となります。

●井戸水、地下水、温泉水は使用しない（水質基準に適合した水を使用する）
塩分、石灰分、その他不純物が多く含まれていたり、酸性水質の地域では、腐食による水漏れや配管詰まりによる故障の原因になることがあります。

●雨や雪が降ったとき、水たまりができて水につかるような所に据え付けない
漏電による火災や感電の原因になることがあります。

●動植物に直接風が当たる所に据え付けない
動植物に悪影響をおよぼす原因になることがあります。

●次の場所には据え付けない
・最低気温が－２５℃を下回る地域
（冬期の最低気温が－２０℃を下回る地域は、貯湯ユニットを屋内に設置してください。）
・塩害のおそれのある海岸付近や腐食性ガス発生のおそれのある温泉地等

●お客様に引き渡すまでの間は電源を入れたままにしておく
電源を入れたままにできない場合、冬期など凍結のおそれがあるときは、貯湯ユニットおよびヒートポンプユニットの排水を行ってください。
（貯湯ユニット、ヒートポンプユニットの水抜き栓からの水抜きも確実に行ってください。）

●貯湯ユニットを設置する床面は防水・排水工事を行う
屋内に設置する場合は、防水提（高さ１００mm以上）の施工をしてください。

名　称	自然冷媒CO_2家庭用ヒートポンプ給湯機			
型式名	CHP－46AY4K			6/13
版数	第２版			
		承認	審査	作成
年月日	改訂履歴	阿部	恵賀	谷地田
納入仕様図面		作成	2020年12月18日	
		縮尺	Free	

株式会社 コロナ　〒955-8510 新潟県三条市東新保７－７

25732520000　CHP-46AY4K

●配管に関わる据付制約

ヒートポンプ配管に関わる据付制約

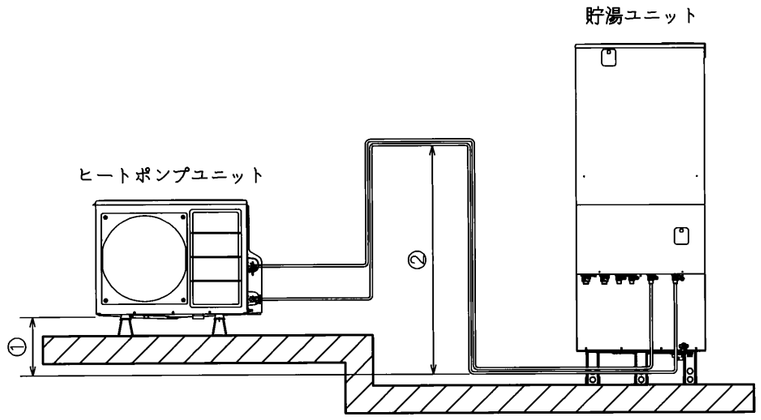

使用配管材	95℃以上の耐熱性・耐食性を有するもの （銅管・耐熱性樹脂管など）
配管サイズ	銅管：φ12．7 耐熱性樹脂管：10A（弊社カタログ掲載部材）
配管全長	片道　標準5m、最大15mまで
曲がり箇所	片道5ヵ所以内
配管高さ（①）	ヒートポンプユニット底面より±3m以内
鳥居落差（②）	3m以内（1ヵ所のみ）
保温材厚み	20mm以上

●最大配管長は15m（保温材t20）となります。
配管が長くなると自然放熱により沸上がり温度が下がります。
（15mを超える場合はお問い合わせください。）

※耐熱性樹脂管を使用する場合、弊社カタログ掲載部材をご使用ください。

ふろ配管・給水配管・給湯配管に関わる据付制約

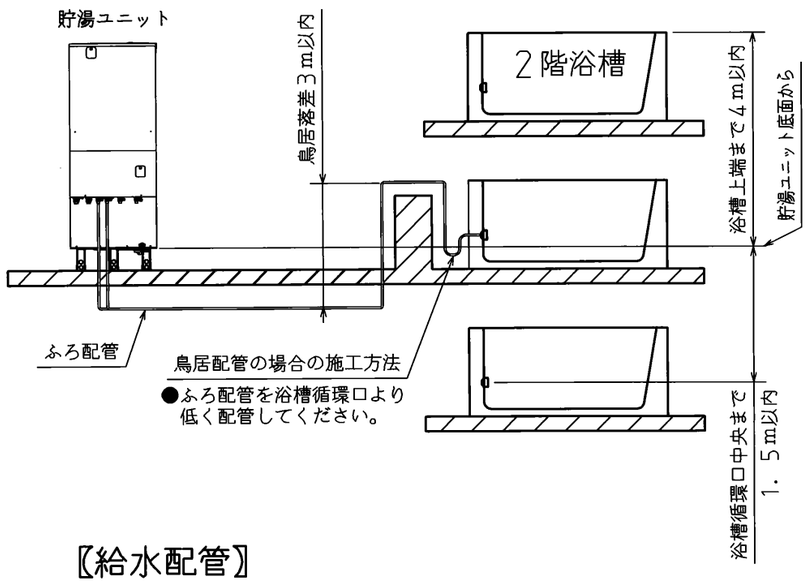

〖ふろ配管〗

使用配管材	耐熱性・耐食性を有するもの （銅管・耐熱性樹脂管など）
配管サイズ	銅管：15A（1／2B）　※1 耐熱性樹脂管：13A　※2
配管全長	片道15m以内
曲がり箇所	片道10ヵ所以内
鳥居落差	3m以内（浴槽が2階以上の場合は鳥居は不可）（1ヵ所のみ）
配管高さ	階下と3階以上は不可 （貯湯ユニット底面から ・浴槽上端まで上方4m以内 ・浴槽循環口中央まで下方1．5m以内）
保温材厚み	20mm以上

●ペアホースは放熱ロスが大きいため、使用は避けてください。

※1　銅管φ12．7を使用する場合は、片道6m以内、5曲がりまでとしてください。

※2　耐熱性樹脂管10Aを使用する場合は、片道6mまでとしてください。

〖給水配管〗

使用配管材	耐食性を有するもの （銅管・樹脂管など）
配管サイズ	銅管：20A（3／4B） 樹脂管：16A
保温材厚み	20mm以上

●給水圧力は200kPa以上で使用してください。
●給水圧力が500kPaを超える場合は、給水用減圧弁を設けてください。

〖給湯配管〗

使用配管材	耐熱性・耐食性を有するもの （銅管・耐熱性樹脂管など）
配管サイズ	銅管：20A（3／4B） 耐熱性樹脂管：16A
保温材厚み	20mm以上

●耐熱性樹脂管および保温材は耐候性がありませんので、配管が屋外で露出する場合は、必ず耐候性テープを正しく巻いてください。
●ヒートポンプ配管には、フレキ管を使用しないでください。
フレキ管は、ふろ配管接続部の位置ずれの吸収のみに使用可能です。
（片道30cmまで）
ただし、エアがみや放熱ロスを防ぐため、できるだけ使用を避けてください。

名　　称	自然冷媒CO_2家庭用ヒートポンプ給湯機			
型 式 名	CHP－46AY4K	7/13		
版　数	第　2　版			
		承　認	審　査	作　成
		阿部	志賀	谷地田
年 月 日	改 訂 履 歴			
納入仕様図面		作　成	2020年12月18日	
		縮　尺	Free	

株式会社 コロナ　〒955－8510 新潟県三条市東新保7－7

●浴室リモコン取付位置

〖取付場所の選定〗

●浴室リモコンには、浴室に入浴者が入ったことを検知する人感センサーが搭載されています。
・人感センサーが正しく検知するように、下図の「推奨例」を参考にして取り付けてください。
・下図の「入浴者を正しく検知しない例」のような位置に取り付けると、入浴者を正しく検知しない場合があります。

●取付位置は浴室内のスイッチ操作がしやすく、表示が良く見える場所に取り付けてください。

●浴室リモコンは防水タイプですが、できるだけ温水や水がかかりにくい場所に取り付けてください。

●次の場所は避けて取り付けてください。
・鉄筋や柱が壁の中を通っているところ
・台所リモコンと同一の壁
・台所リモコンと接近するところ（ハウリングを起こす場合があります。）

推奨例

●人感センサーを正しく動作させるには、浴室リモコンを下図のように、浴槽の短辺または長辺壁面の中央付近への取り付けを推奨します。
浴室リモコンの取り付け位置が中央付近から離れると、検知しない場合があります。

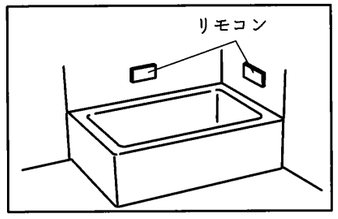

〈上から見た図（入室時）〉

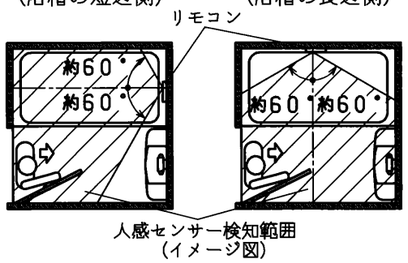

〈正面から見た図（入浴時）〉

●浴室リモコンは目線の高さとなるように取り付けてください。

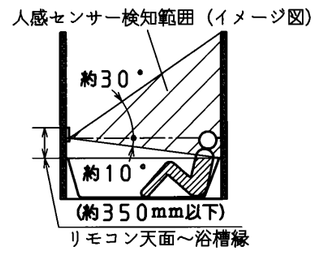

入浴者を正しく検知しない例

●人感センサー検知範囲に浴室暖房機などの発熱体がある場合や、窓が開いた状態でリモコンに直射日光が当たると、入浴者がいないのにいると誤検知する場合があります。

（浴室暖房機が検知範囲に入る場合）

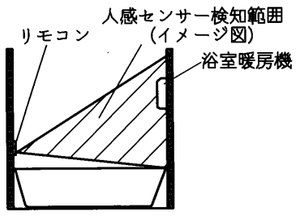

（直射日光が当たる場合）

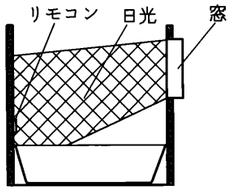

●浴室リモコンを広い浴室のすみや目線より高い位置に取り付けると、入浴者を検知しない場合があります。

（広い浴室のすみに取り付けた場合）

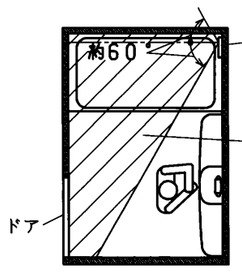

（目線より高い位置に取り付けた場合）

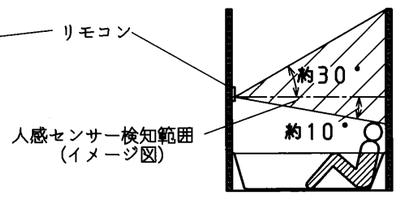

名　称	自然冷媒CO_2家庭用ヒートポンプ給湯機			
型式名	CHP-46AY4K	8/13		
版　数	第 2 版			
		承　認	審　査	作　成
		阿部	八百	谷地田
年月日	改訂履歴			
納入仕様図面		作　成	2020年12月18日	
		縮　尺	Free	

株式会社 コロナ　〒955-8510 新潟県三条市東新保7-7

●電気工事

●電気工事は、電気工事士の資格のある方が「電気設備に関する技術基準」、「内線規程」、
および工事説明書に従って施工し、必ず専用回路を使用する
電源回路容量不足や施工不備があると感電、火災の原因となります。
●アース工事（D種接地工事）を行う
アース線は、ガス管、水道管、避雷針や電話のアース線に接続しないでください。
アース（接地）が不確実な場合は、漏電や故障のときに感電の原因となります。

●引込み配線方式には、A方式とB方式があります。適合する配線方式は、地域の電力会社へ確認してください。
（適合する配線方式は、電力会社、機器により異なる場合があります。）

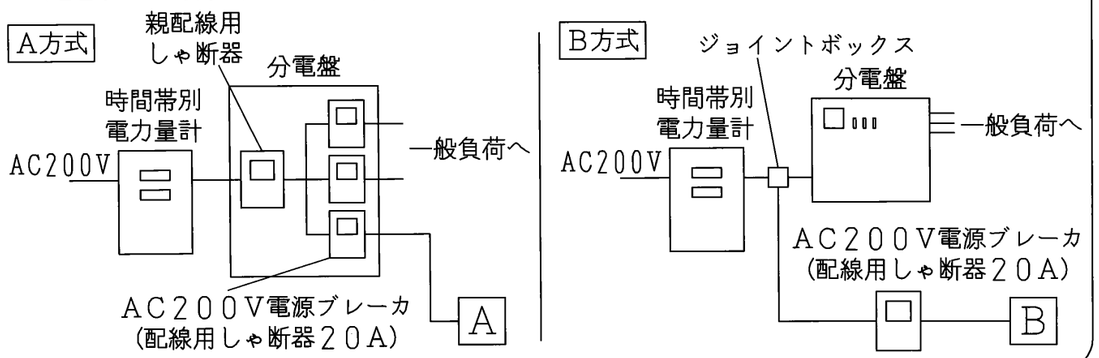

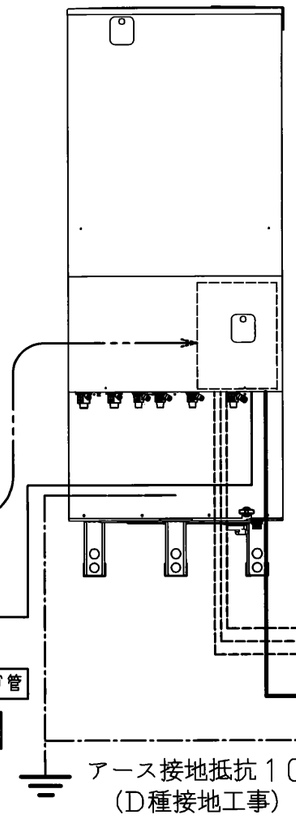

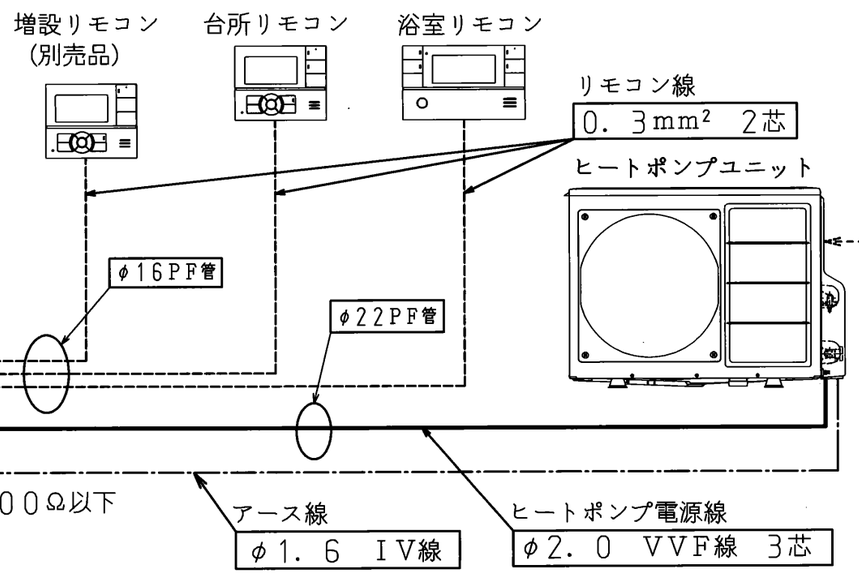

200V電源線・ヒートポンプ電源線
リモコン線
アース線

リモコン取付工事

●ドアホン機器や電子レンジなどの電波を発する機器、テレビなどの電化製品の近くに取り付けないようにしてください。
上下左右20cm以上離してください。
（取付壁内部に金属がある場合は、十分離してください。）
●リモコン同士が近接するところや同一の壁は避けて取り付けてください。

リモコンコード被覆のむく長さ

■壁面に取り付ける場合（露出配線）

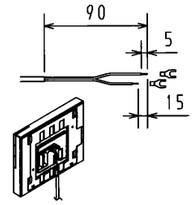

■スイッチボックスに取り付ける場合（埋め込み配線）

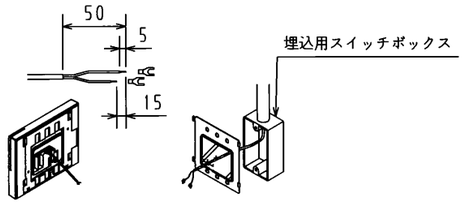

貯湯ユニット「200V電源線，ヒートポンプ電源線，リモコン線，アース」配線図

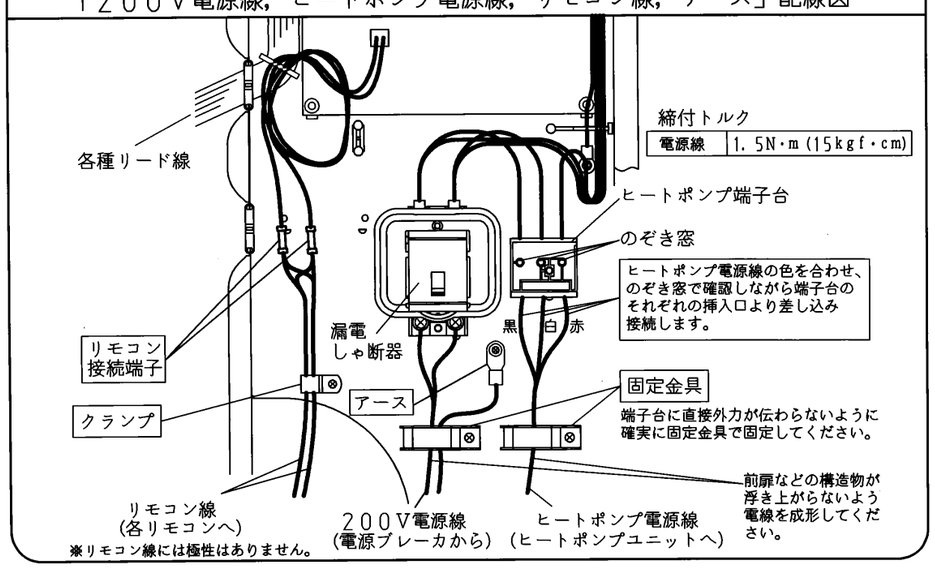

ヒートポンプユニット「ヒートポンプ電源線，アース」配線図

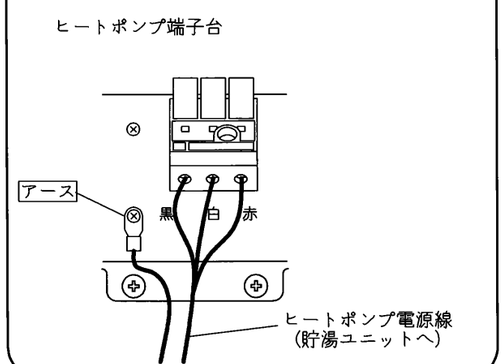

名　称	自然冷媒CO_2家庭用ヒートポンプ給湯機			
型式名	CHP-46AY4K	9/13		
版数	第2版			
		承認	審査	作成
		阿部	黒瀬	谷地田
年月日	改訂履歴			
納入仕様図面		作成	2020年12月18日	
		縮尺	Free	

株式会社 コロナ　〒955-8510 新潟県三条市東新保7-7

単位：mm

●標準施工例①　地上階設置　＜独立基礎の場合＞

●貯湯ユニット満水時の質量に十分耐える基礎工事をしてください。
●床面は防水・排水工事を行ってください。
コンクリート圧縮強度：18MPa（180kgf／cm²）以上

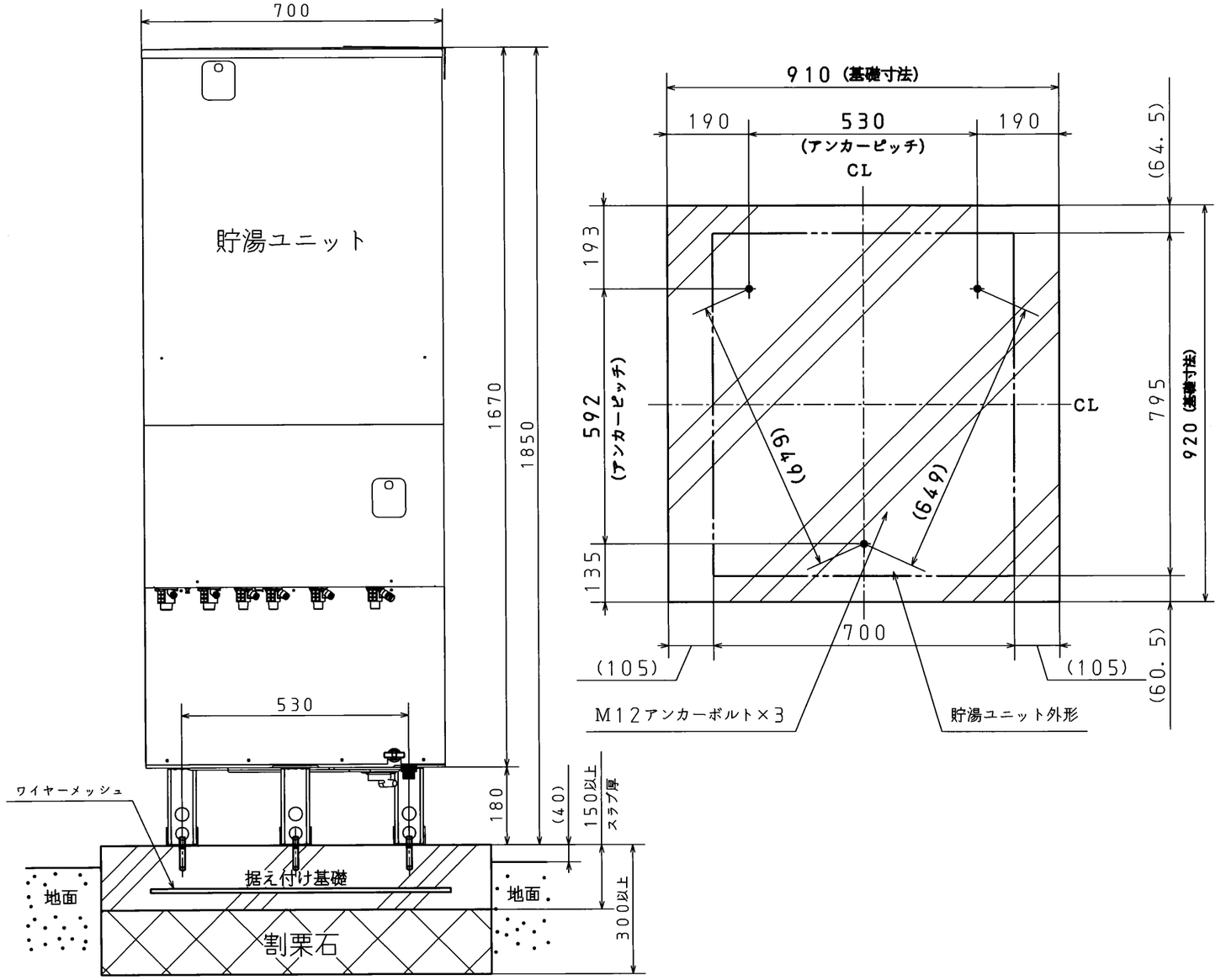

脚の固定方法

前脚

貯湯ユニット前脚部のアンカーボルトによる固定は、必ず前方の固定用の穴を使用してください。

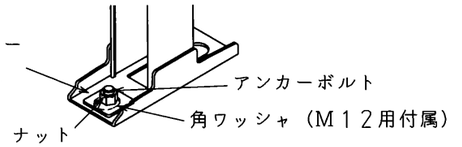

後脚

貯湯ユニット後脚部のアンカーボルトによる固定は、後方の固定用の穴を使用してください。

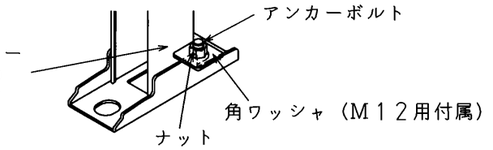

壁固定金具の固定方法

●壁固定金具は下図のように貯湯ユニットの上面板に固定してから壁面に取り付けてください。
（壁固定金具は、3方向に取り付けることができます。）

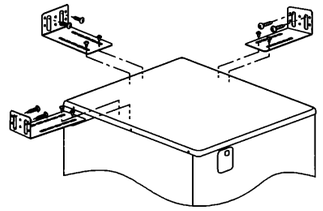

■アンカーボルトで固定する場合

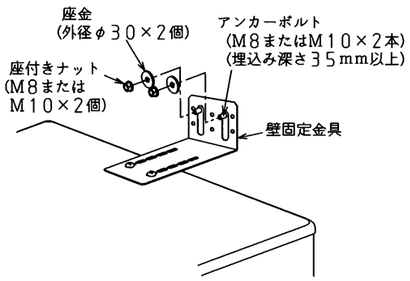

■木ねじで固定する場合

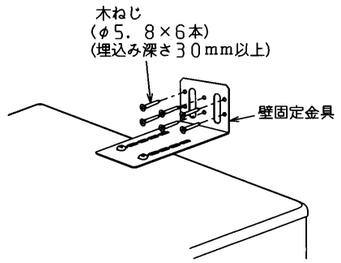

アンカーボルトまたは木ねじの合計引張耐力は、3．6kN以上にしてください。
（壁固定金具を取り付ける壁は、引張耐力4kN以上耐える壁や桟を設けてください。）

〖アンカーボルト仕様と本数〗

●貯湯ユニットの据え付けは「建築設備耐震設計・施工指針」（一般財団法人　日本建築センター）および「建築基準法施行令第129条の2の4第2号の規定に基づき、建築設備の構造耐力上安全な構造方法を定める件（平成24年国土交通省告示第1447号）」に従って確実に行ってください。

据付場所	壁固定金具	アンカーボルト	呼び径	1本あたりの引張耐力	ドリル径（mm）	有効埋込み深さ	固定数
地上階	なし／あり	おネジ式アンカーボルト	M12	6.7kN以上	φ12.7	60mm	3本以上

●規定より細いアンカーボルトを使用して据え付けた場合、地震などにより転倒するおそれがあります。

名　称	自然冷媒CO_2家庭用ヒートポンプ給湯機			
型式名	CHP-46AY4K	10/13		
版　数	第2版			
		承認	審査	作成
		阿部	志水	谷地田
年月日	改訂履歴			
納入仕様図面		作成	2020年12月18日	
		縮尺	Free	

株式会社 コロナ　〒955-8510 新潟県三条市東新保7－7

2573252000000　CHP-46AY4K

単位：mm

●標準施工例②　地上階設置　＜建物基礎と連結した場合＞

●貯湯ユニット満水時の質量に十分耐える基礎工事をしてください。
●床面は防水・排水工事を行ってください。

コンクリート圧縮強度：18MPa（180kgf／cm²）以上

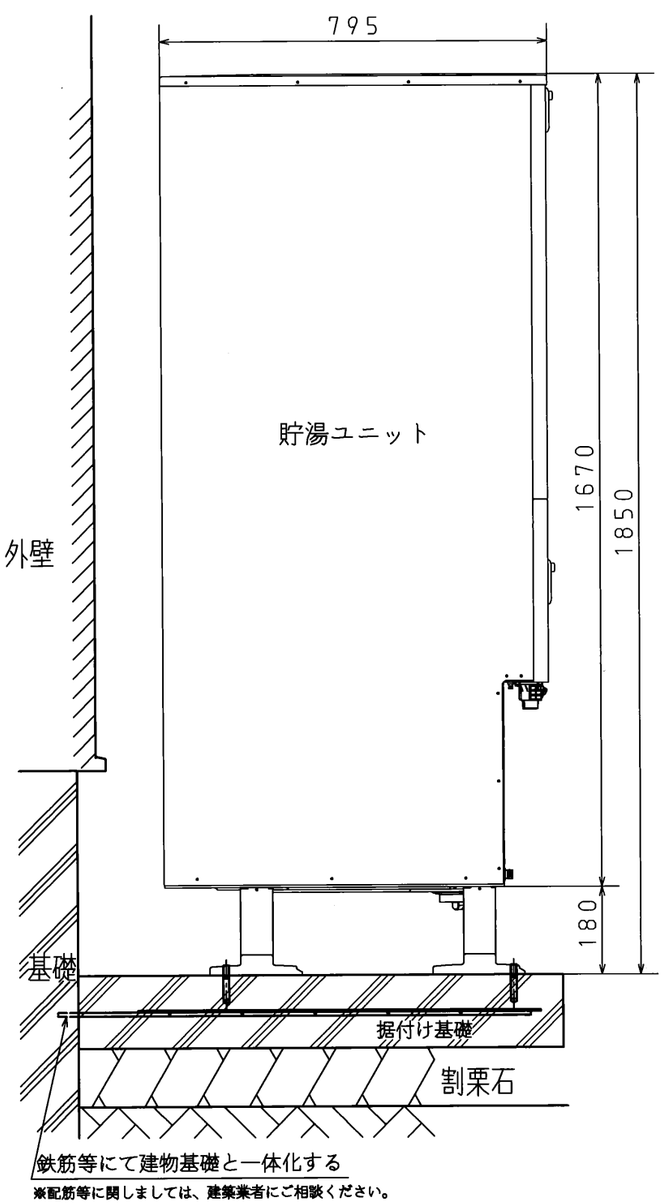

※配筋等に関しましては、建築業者にご相談ください。

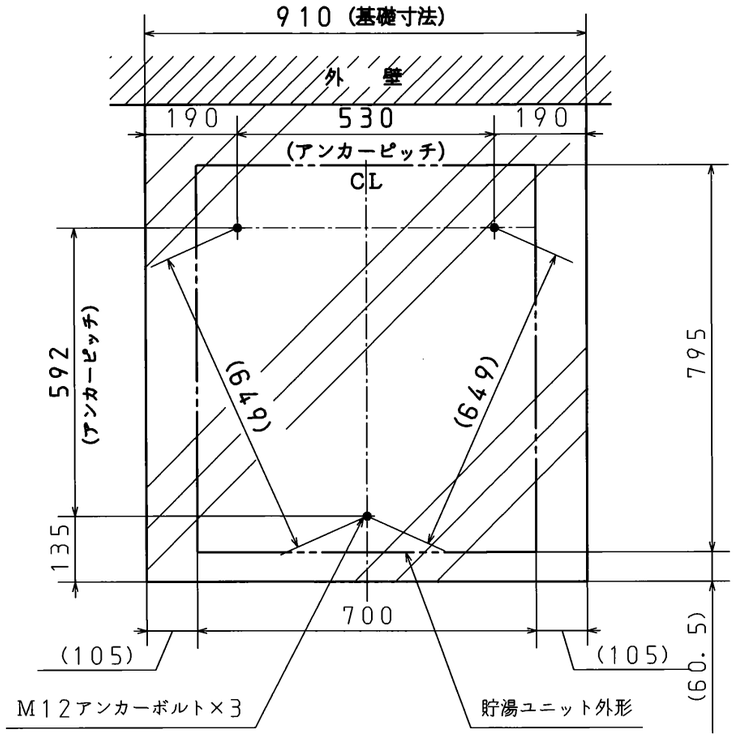

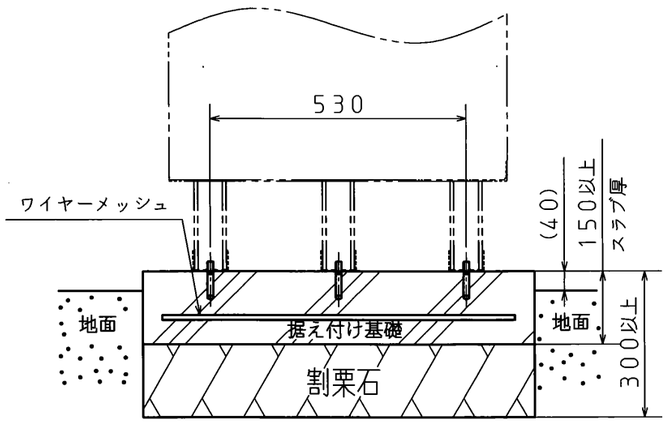

【アンカーボルト仕様と本数】

●貯湯ユニットの据え付けは「建築設備耐震設計・施工指針」（一般財団法人　日本建築センター）および「建築基準法施行令第129条の2の4第2号の規定に基づき、建築設備の構造耐力上安全な構造方法を定める件（平成24年国土交通省告示第1447号）」に従って確実に行ってください。

据付場所	壁固定金具	アンカーボルト	呼び径	1本あたりの引張耐力	ドリル径(mm)	有効埋込み深さ	固定数
地上階	なし／あり	おネジ式アンカーボルト	M12	6.7kN以上	φ12.7	60mm	3本以上

●規定より細いアンカーボルトを使用して据え付けた場合、地震などにより転倒するおそれがあります。

脚の固定方法

前脚

貯湯ユニット前脚部のアンカーボルトによる固定は、必ず前方の固定用の穴を使用してください。

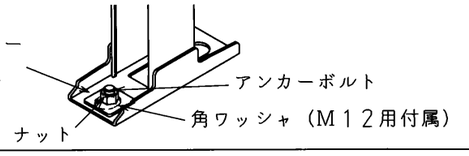

後脚

貯湯ユニット後脚部のアンカーボルトによる固定は、後方の固定用の穴を使用してください。

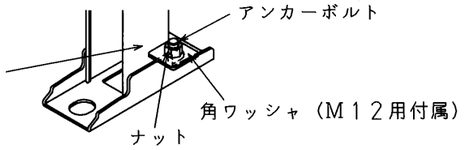

壁固定金具の固定方法

●壁固定金具は下図のように貯湯ユニットの上面板に固定してから壁面に取り付けてください。
（壁固定金具は、3方向に取り付けることができます。）

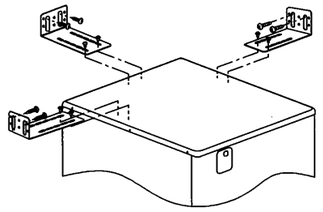

■アンカーボルトで固定する場合

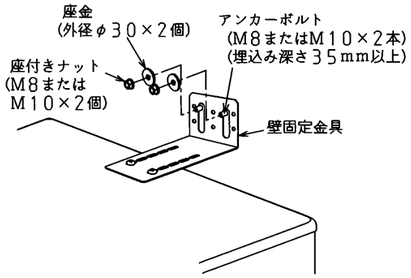

■木ねじで固定する場合

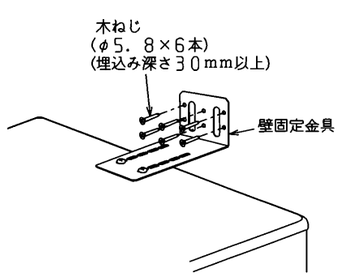

アンカーボルトまたは木ねじの合計引張耐力は、3.6kN以上にしてください。
（壁固定金具を取り付ける壁は、引張耐力4kN以上耐える壁や桟を設けてください。）

名称	自然冷媒CO_2家庭用ヒートポンプ給湯機			
型式名	CHP-46AY4K			11/13
版数	第2版			
		承認	審査	作成
年月日	改訂履歴			
納入仕様図面		作成	2020年12月18日	
		縮尺	Free	

株式会社 コロナ　〒955-8510 新潟県三条市東新保7-7

25732520000　CHP-46AY4K

●標準施工例③

ヒートポンプユニット

●高置台を使用して、水平に設置してください。
降雪や除雪により空気吸込口や吹出口をふさがれると沸上げ不良や故障の原因になります。
●高置台は十分な高さのあるものを使用してください。
ヒートポンプユニットのドレン口からドレン水が出ます。冬期はドレン水が凍結し、下から氷柱となりドレン口をふさぎ、故障の原因になります。
●高置台はアンカーボルト（Ｍ１０）で固定し、転倒防止をしてください。
●積雪地域では防雪カバー（別売品：ＣＨＰ－ＢＣ３）、防雪屋根を取り付けてください。
●落雪する場所への据え付けは避けてください。

推奨品	高置台： 日晴金属㈱製キヤッチャー　Ｃ－ＷＧ－Ｌ，Ｃ－ＷＺＪ－Ｌ２　相当品 防雪屋根＋高置台： 日晴金属㈱製キヤッチャー　Ｃ－ＲＺＪ－Ｌ＋Ｃ－ＷＺＪ－Ｌ２　相当品

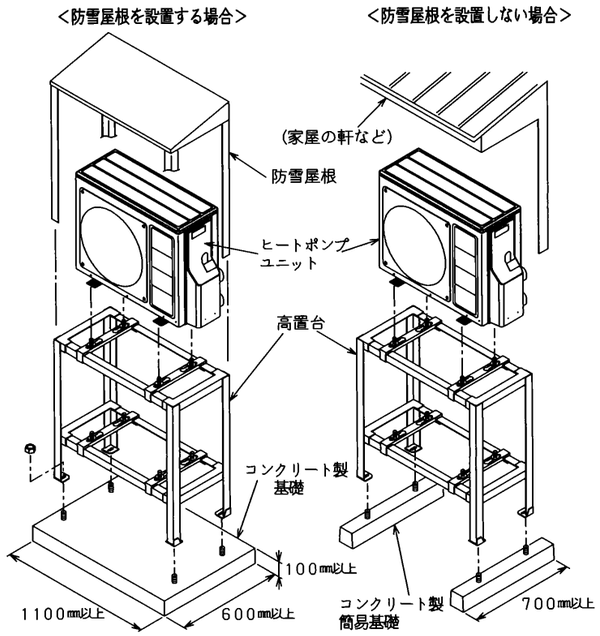

お願い

●２階以上で防雪対策として高置台を使用する場合は高置台自体を設置面に固定してください。
●ヒートポンプユニットの質量（約６０ｋｇ）に十分耐える高置台を使用してください。

●凍結防止工事

●保温工事がしてあっても周囲温度が０℃以下になると配管は凍結します。機器や配管が破損する場合がありますので、凍結防止ヒータを取り付けてください。
●凍結防止ヒータは凍結のおそれがある配管・止水栓および配管接続口等全てに施工してください。
凍結防止ヒータは配管に直接取り付け、その上に保温材を巻きます。
●本機はヒートポンプ配管の凍結予防機能が付いていますが、冬期に電源を切ると凍結予防運転は行いませんので、長期間不在などで電源を切る場合には凍結防止ヒータを取り付けてください。
●ふろ配管は、循環ポンプによる凍結予防運転を行いますが、凍結防止ヒータも取り付けてください。
●凍結防止ヒータ用のコンセントを適切な位置に設けてください。
●冬場に風の強い地域や山間部等の特に凍結のおそれがある地域については、別売品の脚カバーを取り付けて配管に風が当たらないようにしてください。

推奨品	凍結防止ヒータ： 東京特殊電線㈱製　ＮＦオートヒータ（自己温度制御型）

※一般市販のサーモスタットタイプは温度誤検知のおそれがあります。

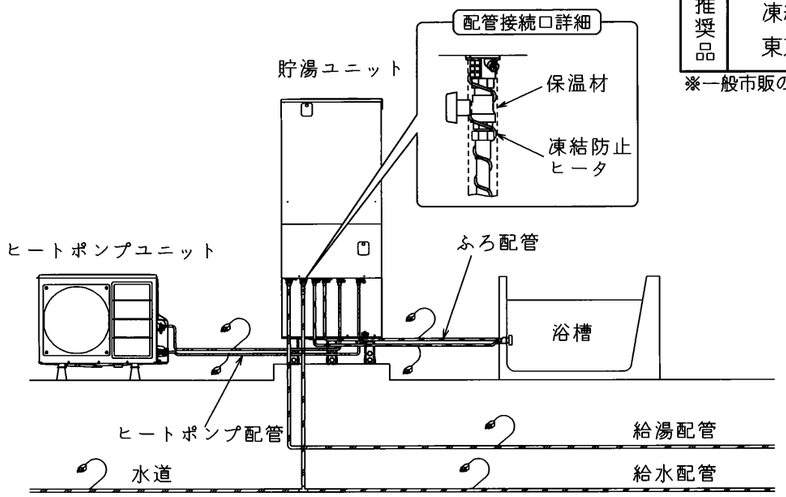

●積雪地域に据え付ける場合

貯湯ユニット

●積雪地域では、貯湯ユニットに小屋がけをして、降雪および屋根からの落雪を防いでください。

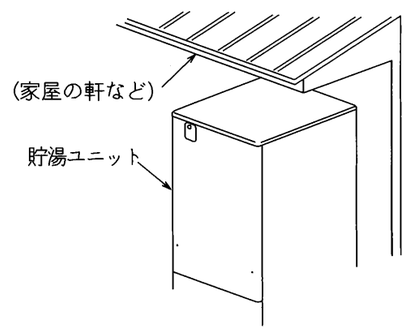

名　称	自然冷媒CO_2家庭用ヒートポンプ給湯機	
型式名	CHP－46AY4K	12/13
版数	第２版	

		承認	審査	作成
		阿部	志賀	谷地田
年月日	改訂履歴			

納入仕様図面	作成	2020年12月18日
	縮尺	Free

株式会社 コロナ　〒955－8510 新潟県三条市東新保７－７

●配管工事（標準施工例）

●上水道直結の配管工事は、当該水道局（水道事業者）指定の給水装置工事事業者が指定された配管材料を使用して施工する
配管破裂による水漏れの原因となります。

●給水専用止水栓はナット付きを使用してください。
また、お客様が操作できる位置に取り付けてください。
●耐熱性樹脂管および保温材は耐候性がありませんので、配管が屋外で露出する場合は、必ず耐候性テープを正しく巻いてください。

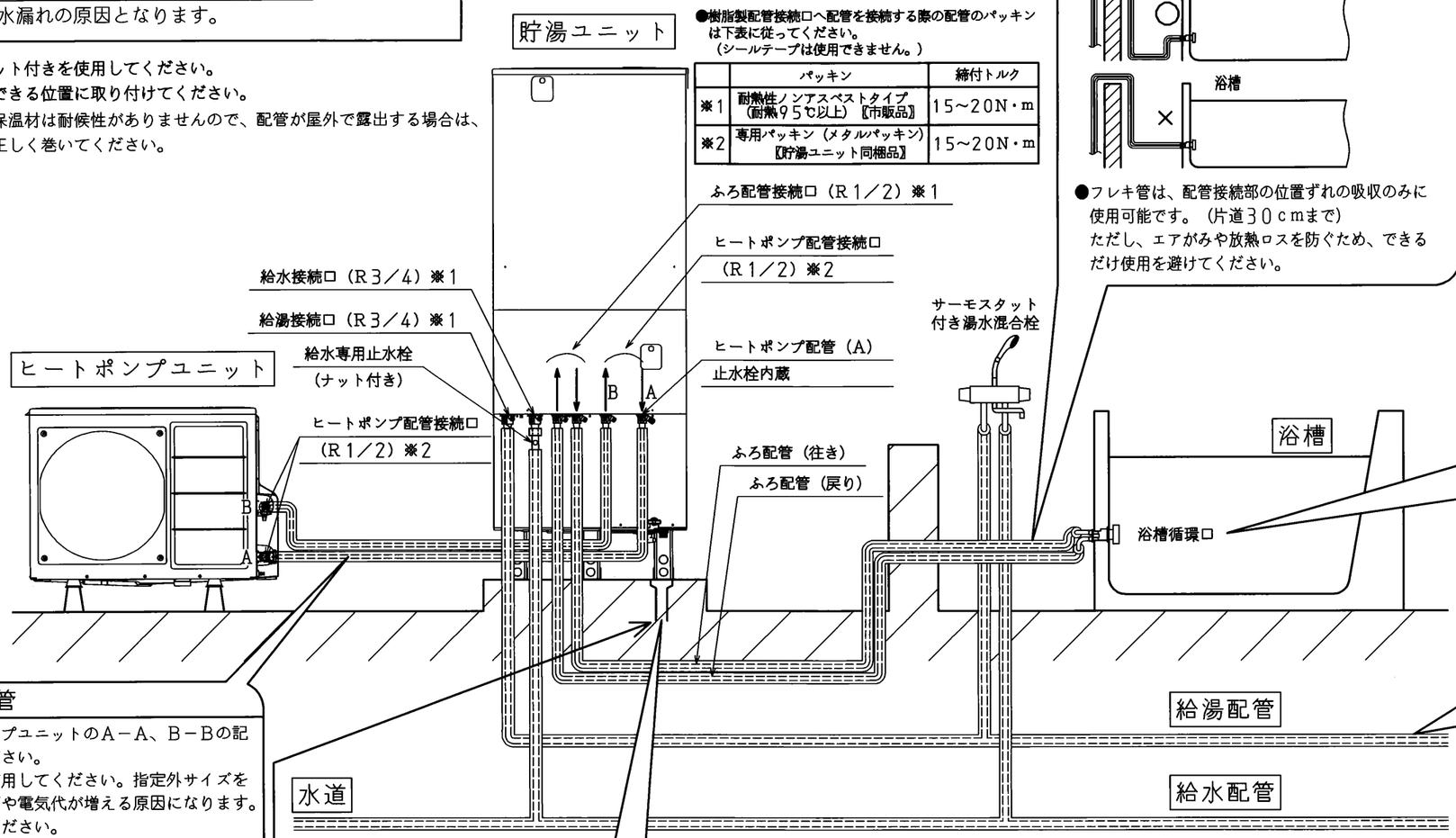

●樹脂製配管接続口へ配管を接続する際の配管のパッキンは下表に従ってください。
（シールテープは使用できません。）

	パッキン	締付トルク
※1	耐熱性ノンアスベストタイプ（耐熱95℃以上）【市販品】	15～20N・m
※2	専用パッキン（メタルパッキン）【貯湯ユニット同梱品】	15～20N・m

ふろ配管

●鳥居配管の場合の施工方法
ふろ配管を浴槽循環口より低く配管してください。

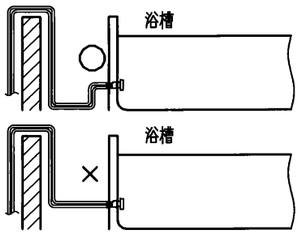

●フレキ管は、配管接続部の位置ずれの吸収のみに使用可能です。（片道30cmまで）
ただし、エアがみや放熱ロスを防ぐため、できるだけ使用を避けてください。

浴槽の穴あけ工事

●浴槽の穴は、底面から100～150mmの位置にあけてください。推奨値を外れた場合は、不具合が起こる可能性があります。また、浴槽形状により位置が変わる場合があります。
●穴径のセンタは浴槽底面の曲がり終了位置から45mm以上確保してください。

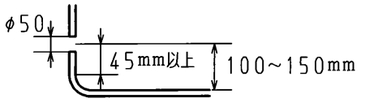

●浴槽循環口は指定のものを使用してください。
（UKB－M19等：無極性のものを使用）
●浴槽循環口の施工は浴槽循環口同梱の説明書に従ってください。
●浴槽循環口への下り勾配配管は不可です。

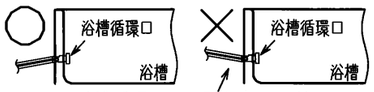

浴槽循環口への下り勾配配管は不可

●浴槽循環口の施工後は、漏れ検査治具にて漏れ検査を実施してください。

推奨品
漏れ検査治具 （SKJ型金属・樹脂ボディ兼用） ベストパーツ㈱…H74－3

※指定の循環口以外には使用できません。

保温工事

●給水・給湯配管、ヒートポンプ配管およびふろ配管は、厚み20mm以上の耐熱保温材を使用してください。
●埋設配管の場合、給水・給湯配管については凍結防止のため、凍結深度まで保温工事をしてください。

ヒートポンプ配管

●貯湯ユニットとヒートポンプユニットのA－A、B－Bの記号を合わせて接続してください。
●配管は必ず指定サイズを使用してください。指定外サイズを使用すると沸上げ性能低下や電気代が増える原因になります。
●フレキ管を使用しないでください。
●ペアチューブは使用せず、必ず独立した配管としてください。
（ペアチューブは配管同士で熱交換されヒートポンプ性能が発揮されません）
A側・B側それぞれ独立した配管とし、放熱を防ぐ保温材を巻いてください。（保温材厚み：20mm以上）

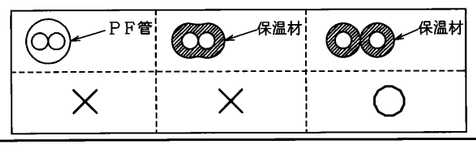

ホースの取りまわし

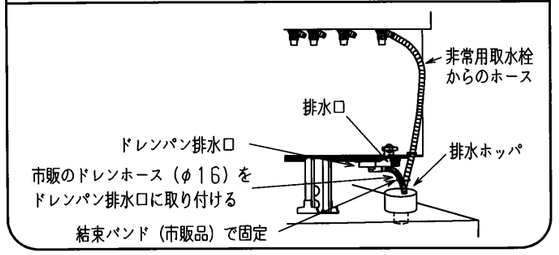

排水配管工事

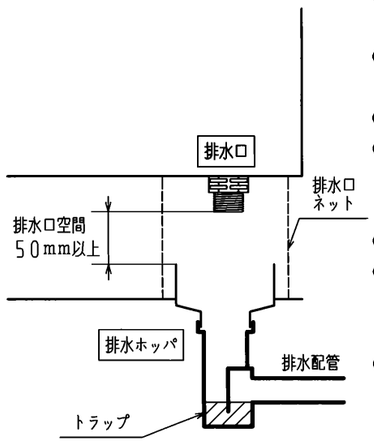

●沸上げ中に貯湯ユニット内のお湯が膨張し、その膨張分が排水口より出ますので、必ず排水工事を行ってください。
●口径φ80以上の排水ホッパや排水トラップおよびφ50以上の排水配管を使用してください。（90℃以上の耐熱性・耐食性を有するもの）
●排水ホッパと排水口の中心位置を確実に合わせてください。
●排水配管には害虫侵入や臭いもれ防止となるような機構を設けるか、排水トラップを設けてください。封水構造になっていないと臭気や腐食性ガスが上がり、本体・配管が腐食、損傷します。
●排水ホッパを設けたときは、点検可能なトラップを設けてください。
●排水ホッパにゴミが入らないように、また、排水口からのお湯に手を触れないように、排水口と排水ホッパとの隙間を耐熱性を有するネット等でおおうか、脚カバー（別売品）をご使用ください。
●排水口と排水ホッパの排水口空間は50mm以上確保してください。排水ホッパが排水口の下に設置されていない場合でも必ず排水口空間を50mm以上確保してください。排水ホッパの中に排水口が入っていると、貯湯ユニット内が負圧の時、汚水が逆流して貯湯ユニットへ流入するおそれがあります。

名　称	自然冷媒CO_2家庭用ヒートポンプ給湯機			
型式名	CHP－46AY4K	13/13		
版数	第2版			
		承認	審査	作成
		阿部	土屋	谷地田
年月日	改訂履歴			
納入仕様図面		作成	2020年12月18日	
		縮尺	Free	

株式会社 コロナ　〒955-8510 新潟県三条市東新保7－7

器具明細		
品番	品名	数
※1 LSL570BSR	手洗器・金具一式	1

※1：LSL570BSRの内訳

L570	手洗器	1
TL571AFN	手洗器用水栓	1
TL590BS	床排水金具	1
T4BD8U	ストレート形止水栓	1
TL593D	固定金具	1
HK593	木枠	1

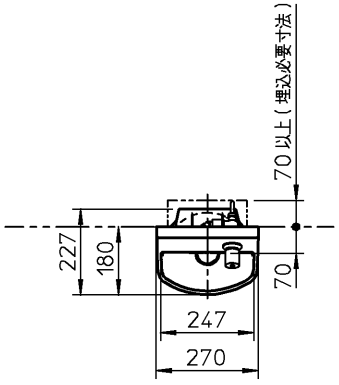

＜木枠図＞

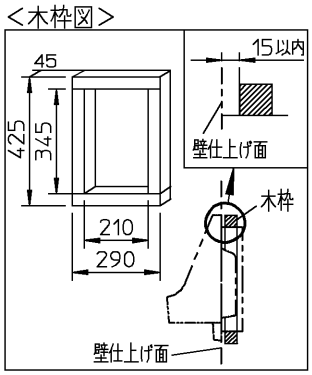

＜手洗器取付寸法＞

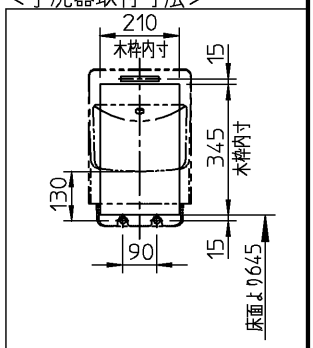

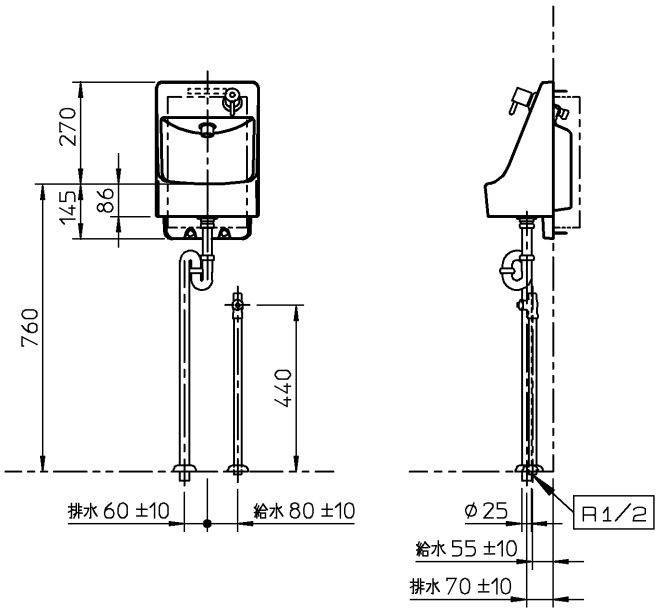

※：商品（図面）は、諸般の事情により、予告なく改良、仕様変更などを行う場合があります。

TOTO		単位 mm	名称 あふれ面高さ・カウンター：760mm コンパクト手洗器 （埋込タイプ）
製図 伊村	検図 杉原 有久	日付 18-01-13	尺度 1：20
備考			品番
			図番 76LSL570BSR=000001

HKV1717UC　フラット床　コロガシ　＊は，基本仕様からの変更箇所

	名称	仕様・寸法	色・柄	特記事項	備考
＊	天井パネル	化粧鋼板複合パネル（抗菌防カビ仕様・モール式） 発泡スチロール貼り 点検口□450（絞り点検口・落下防止用紐付）	ホワイト		HDJNM IKJC5
＊	壁パネル	HQパネル （発泡スチロール貼り）	ペルルホワイト		EFEQ3
＊	正面アクセントパネル	HQパネル （発泡スチロール貼り）	ラメールブルー		EFEQ3
＊	床パネル	お掃除ラクラクほっカラリ床	オンブレグレー（ミックス調）		CFSG2
＊	ド　ア　枠	アルミアルマイト処理	プラチナステン	（付枠用取付ネジUB支給， ネジ取付および付枠別途）	HDJNM
＊	ドアパネル	片引戸（スッキリドア）　大型ハンドル　換気口開閉式 面材：型板スチレン板　戸袋パネル：アルミ複合板 W=800（有効開口幅　690．5mm）H=2000	プラチナステン（戸袋パネル：ホワイト） 面材：半透明		HDJNM
＊	浴槽	お掃除ラクラク人大浴槽　魔法びん仕様 ファーストクラス浴槽（ストレート・ステップ付き） ヘッドレスト付　追焚用 ワンプッシュ排水栓 お掃除ラクラクバスエプロン 断熱防水パン付	 浴槽：エレノアグレー エプロン：エレノアグレー ヘッドレスト：グレー	魔法びん浴槽はJIS高断熱浴槽 の基準を満たしています	YAU51 YQA01 YYESL
＊	浴槽追焚加工	コントローラ取付用補強木　W225XH100（同梱） フレキシブル管／2本（同梱） ふろ接続アダプタ取付け、UB内部配管接続のみUB組立			YAU51
	ふろふた	ラクかるふろふた　2枚割　断熱仕様	ホワイト		
＊	ふろふたフック	樹脂製　　3個	メタル調		KPBAR
	カウンター	お掃除ラクラクカウンター 人工大理石　W=730	グランツホワイト		
	洗い場水栓	2WAYタッチ水栓(カウンター一体型)サーモスタット式 アクセントカウンター　W500	カウンター：ホワイト		
	スライドバー シャワーヘッド	スライドハンガー付インテリアバー　φ30　L=1000 コンフォートウエーブシャワー ホース：L=1800	スライドバー：メタル調 ヘッド：メタル調 ホース：シルバー		
	照明	電源内蔵型LEDダウンライト 消費電力4W　温白色 VVF1．6φX2C　L=2．0m付　3灯		（以降接続別途）	
＊	換気扇	AC100V　消費電力:10/12W　(50/60HZ) カバー（抗菌・防カビ仕様）		（以降接続別途）	IKJC5
＊	洗面所リモコン			洗面所リモコン無し	IKJC5
	給水管	床下配管立上げ		（材工共別途） （配管端部仕上げG1/2 （PF1/2））	
	給湯管	床下配管立上げ		（材工共別途） （配管端部仕上げG1/2 （PF1/2））	
	排水トラップ	ABS樹脂製　封水深50mm　接続口　VP50受口 取っ手付ヘアキャッチャー・封水筒（抗菌・防カビ仕様） 浴槽側逆流防止機構付　保温カバー付			
	排水管 排水エルボ	VU管（2000mm）1本　末端切放し 90度エルボ（DL50）　3個		（以降接続別途）	
＊	タオル掛け	ステンレス製　角パイプ　L=400	メタル調		HDJNM KPBAR
＊	手摺り(浴槽側短辺)	インテリアバー　φ30　L=600	メタル調		KNR6R
＊	収納棚	ワイヤーシェルフ　SUS製　W200　2個			ESH71
	鏡	お掃除ラクラク鏡　縦長ミラー 樹脂フレーム式　W298XH1300			
＊	窓枠	フリーサイズ窓枠　最大内寸　D200XW750X910 （シリコーン同梱）	窓枠：ベージュ シリコーン：ソフトベージュ	（同載）	VML2V

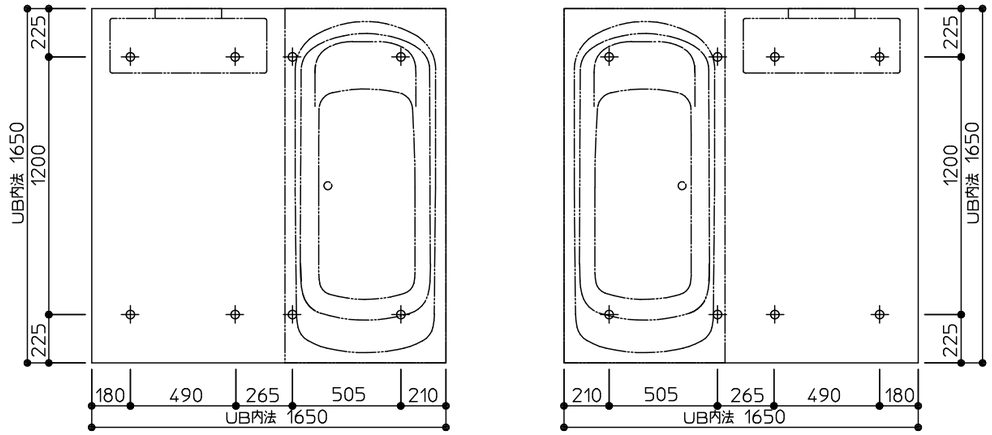

ドア位置C、Dタイプ　　ドア位置A、Bタイプ

床支持位置図

設備配管の設置位置等につきましては、詳細図「設備配管位置図」に記載しております。

※　壁付け器具の穴加工・補強は現場加工となります。

商品(図面)は、諸般の事情により、予告なく改良、仕様変更などを行う場合があります。　★マークは、消費生活用製品安全法「長期使用製品安全点検制度」で指定された「特定保守製品」です。

TOTO

変更記録		備考	工事名	製図	縮尺	発行番号	工事番号
△	・ ・	見積番号：T031464-02（UB17926）	宇都宮様邸　新築工事	検図	：	X47332	図面番号
△	・ ・		名称		年月日	営業担当	A-0101
△	・ ・		HKV1717UC　仕様書		21．9．22		
△	・ ・						
△	・ ・						

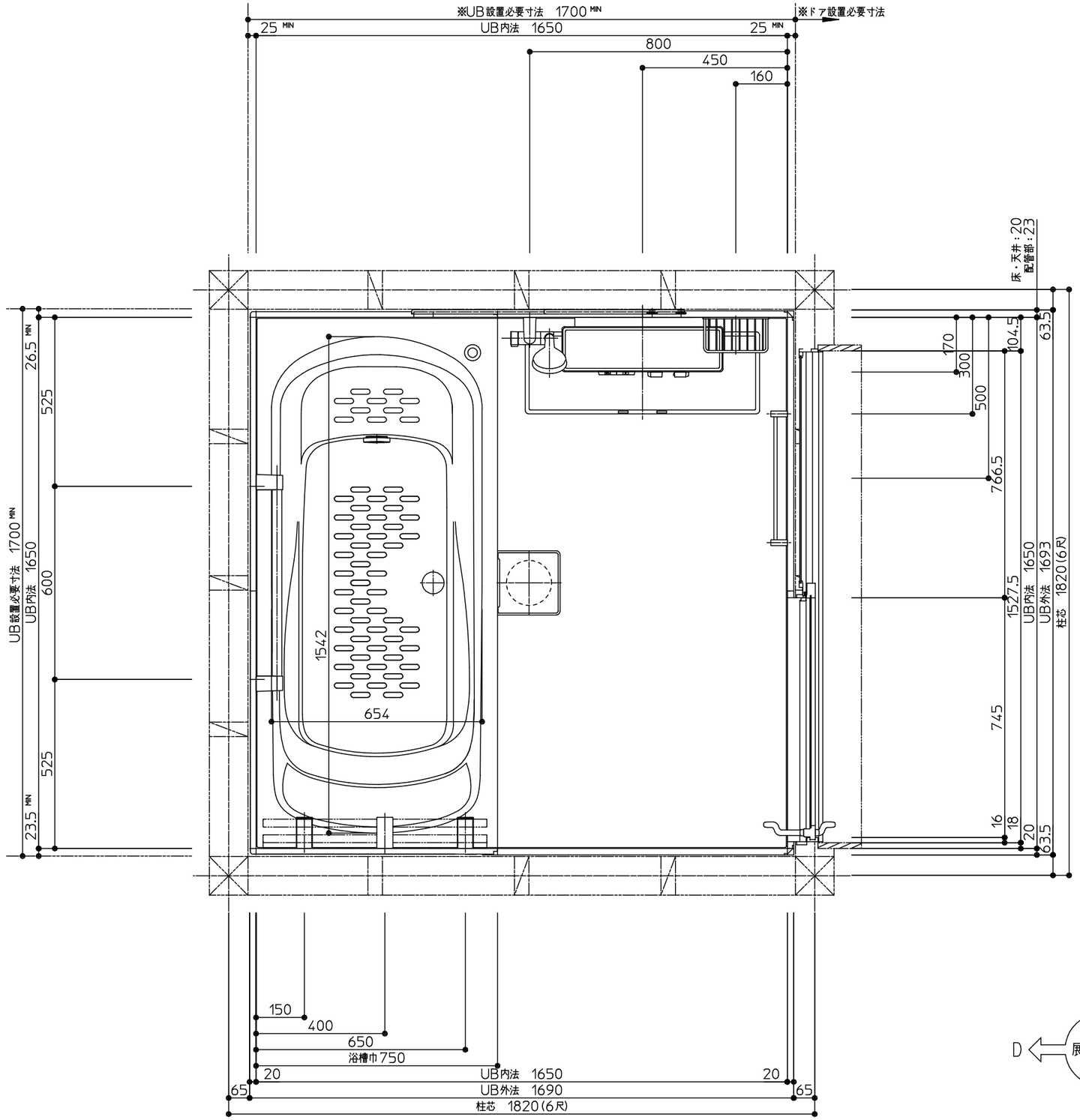

※UB設置必要寸法に
ドア設置必要寸法は含んでいません。

ドア納まりについての詳細は必ず
矩計図をご確認ください。

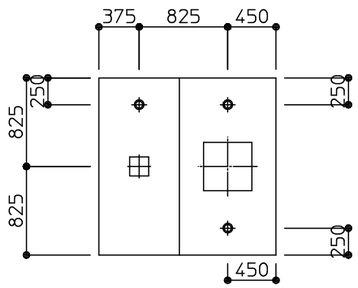

天井伏図

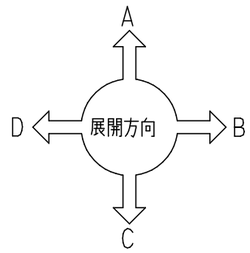

商品(図面)は、諸般の事情により、予告なく改良、仕様変更などを行う場合があります。

＊RC工法の場合、UB外法から片側5mm以上のクリアランスを確保してください。

TOTO	変更記録	備考	工事名	製図	縮尺	発行番号	工事番号
	△ ・ ・	見積番号：T031464−02(UB17926)	宇都宮様邸 新築工事	検図	:	X47332	図面番号
	△ ・ ・		名称 HKV1717UCX5BR 一般図		年月日 21. 9.22	営業担当	I-0101
	△ ・ ・						
	△ ・ ・						
	△ ・ ・						

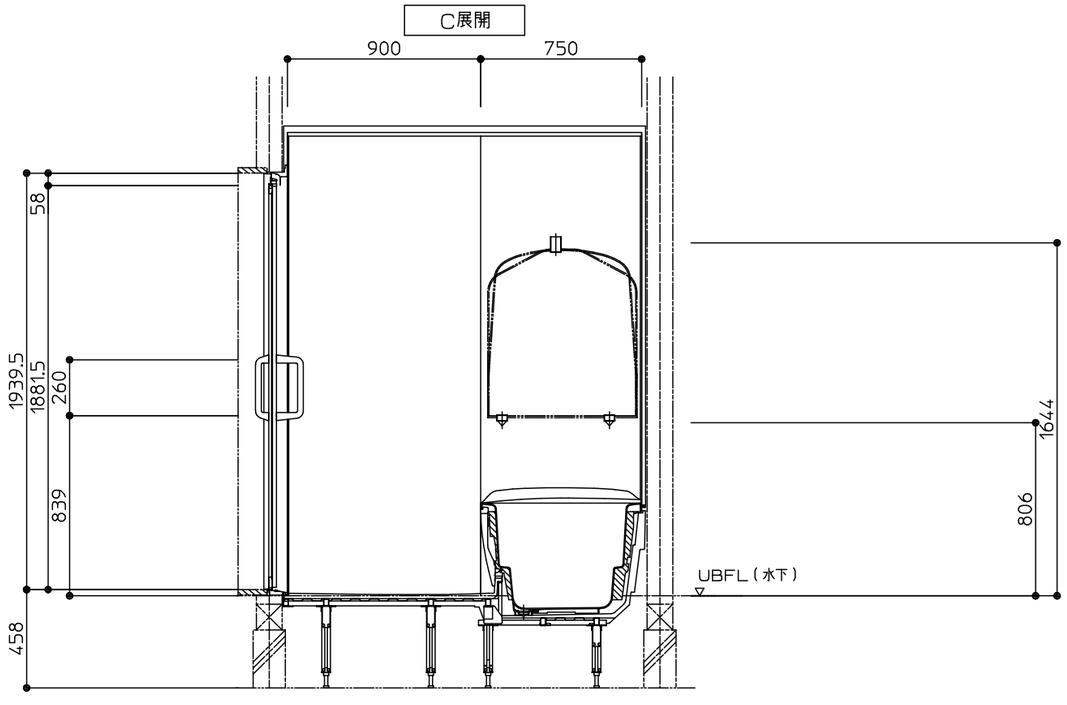

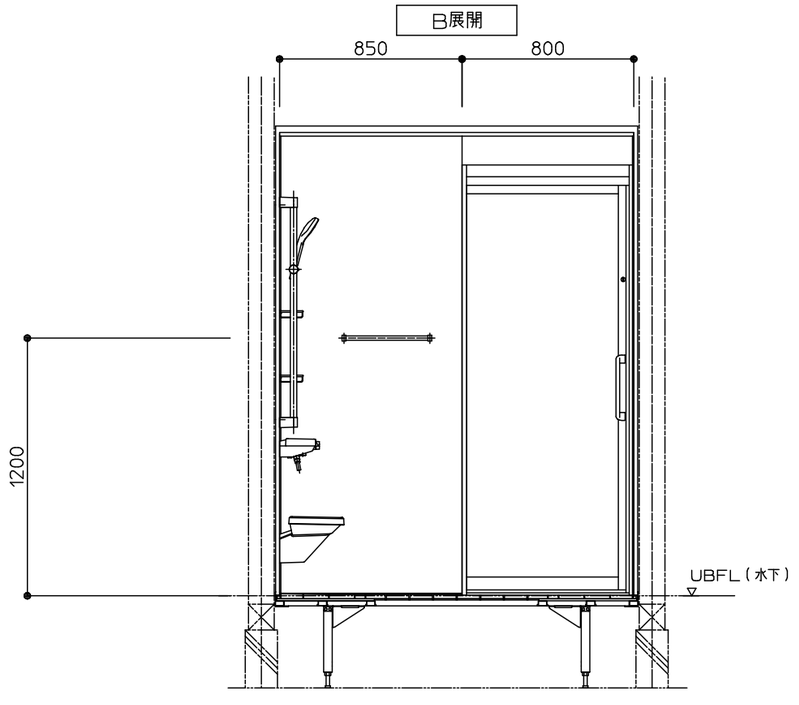

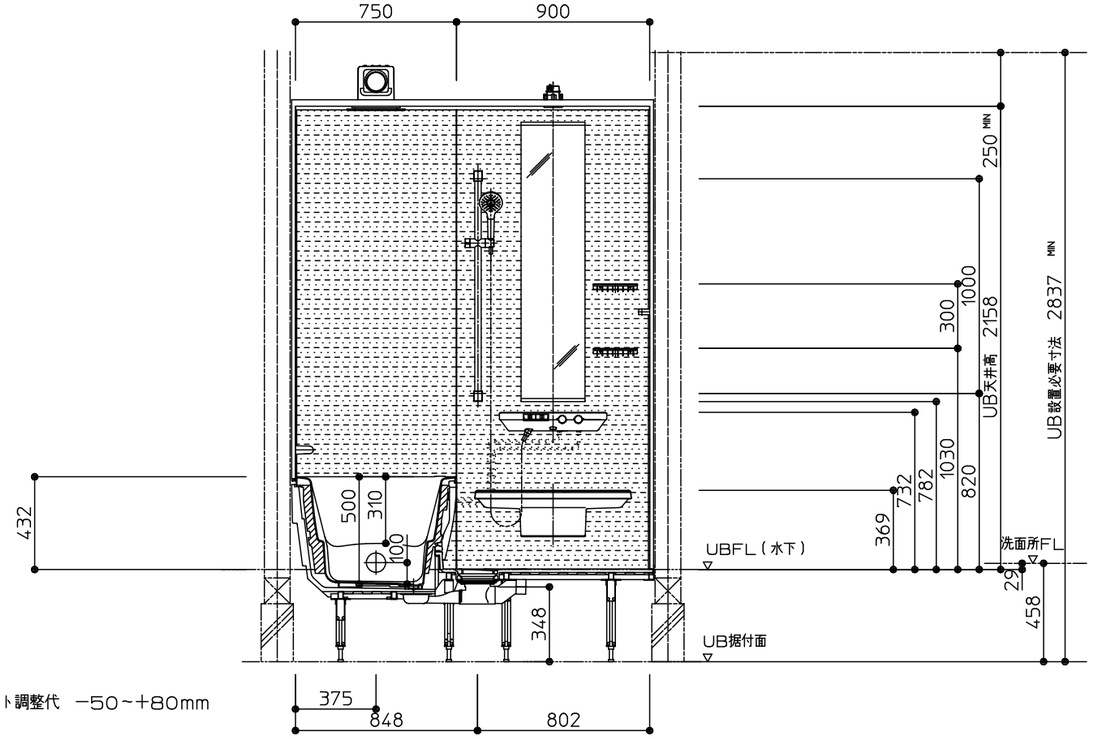

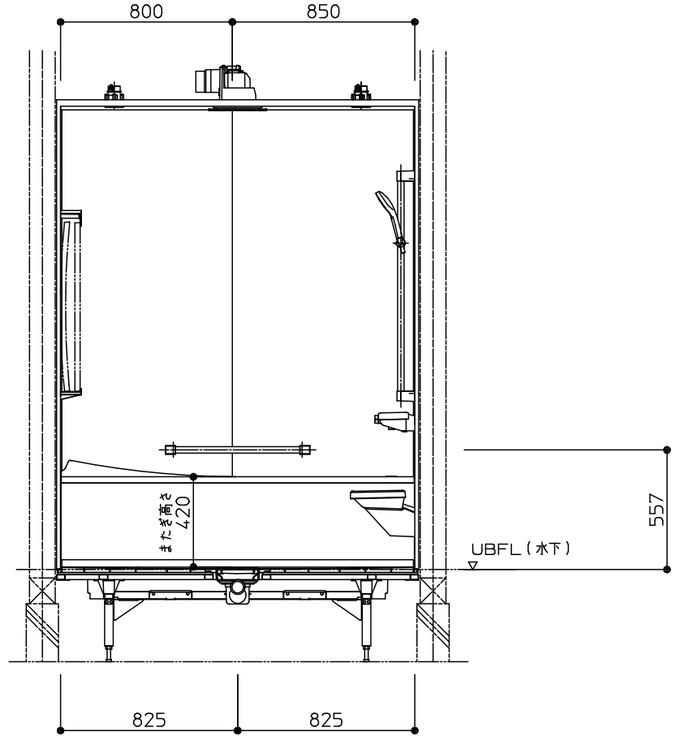

*床支持ボルト調整代　−50～+80mm

*天井外寸はUB天井高から+36mmです。

A展開

D展開

TOTO	変更記録	備考	工事名	製図	縮尺	発行番号	工事番号
	△ ・・	見積番号：T031464−02（UB17926）	宇都宮様邸　新築工事	検図	:	X47332	図面番号
	△ ・・		名称 HKV1717UCX5BR 展開図		年月日 21. 9.22	営業担当	I-01011
	△ ・・						
	△ ・・						
	△ ・・						

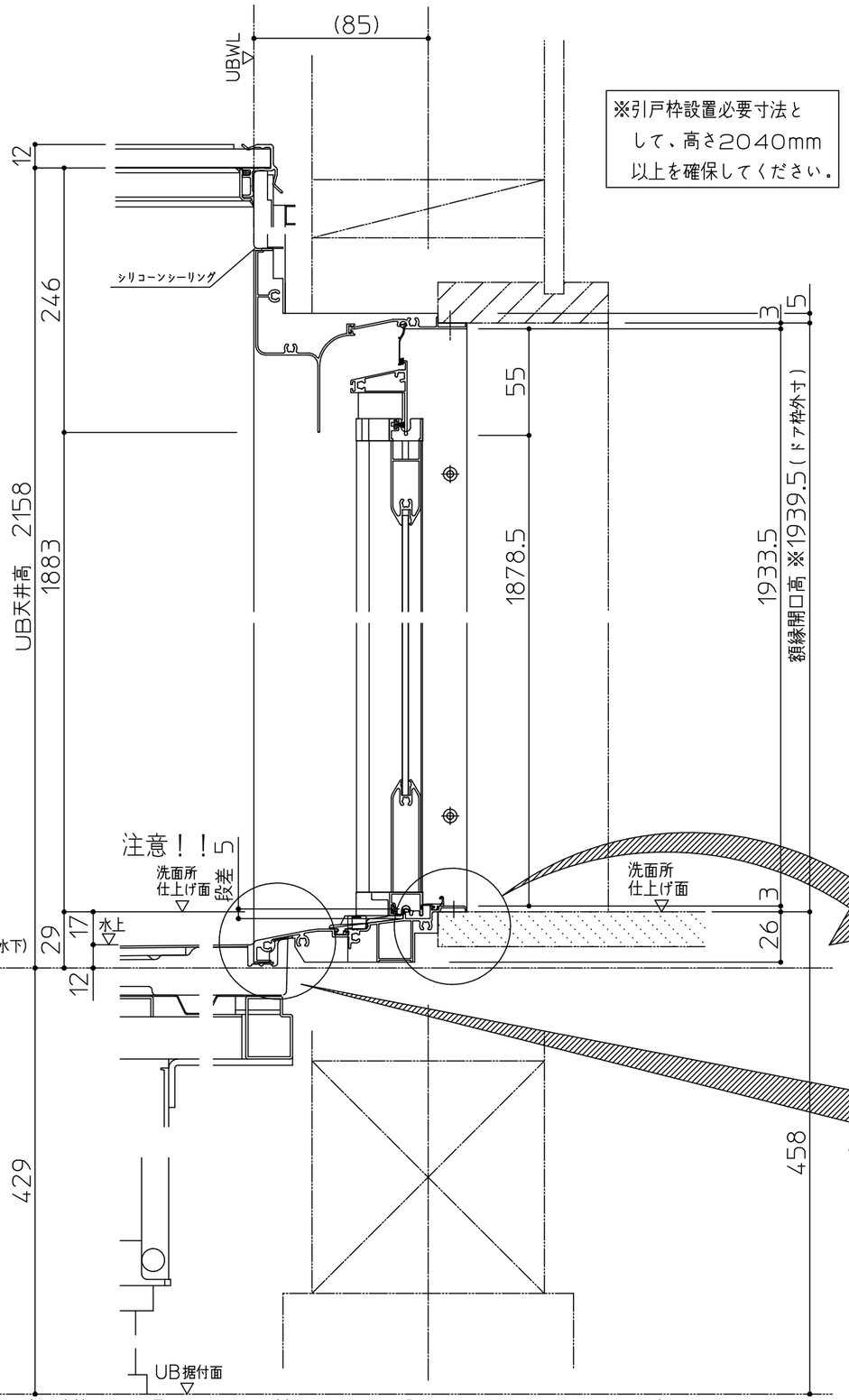

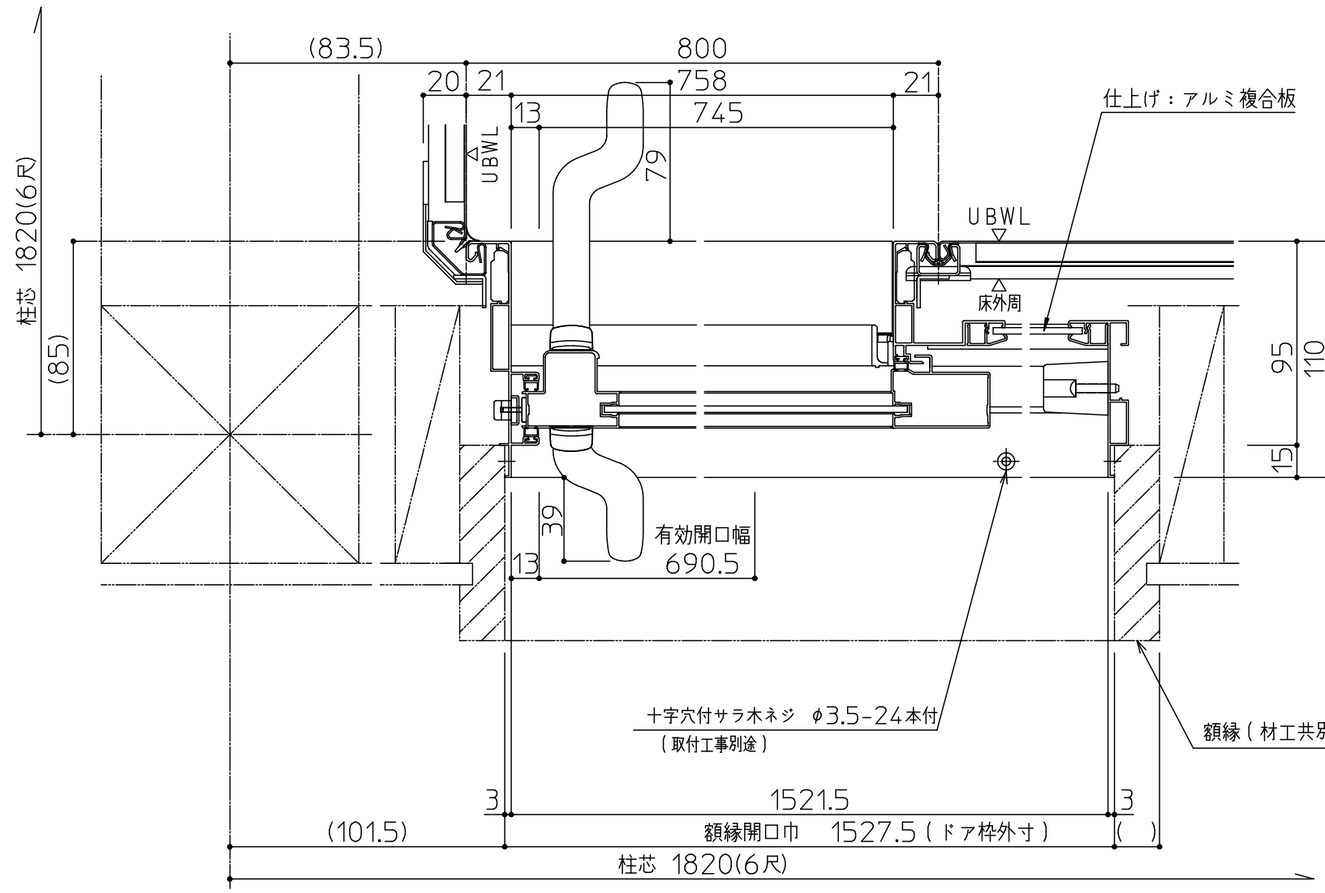

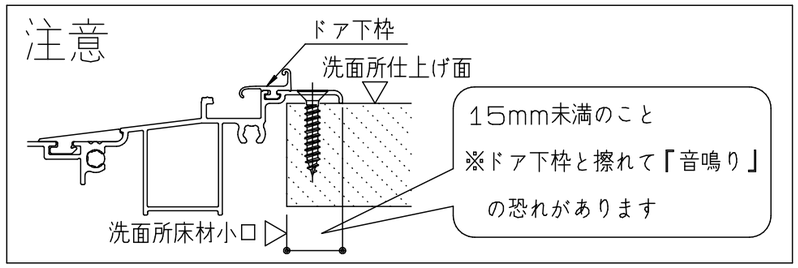

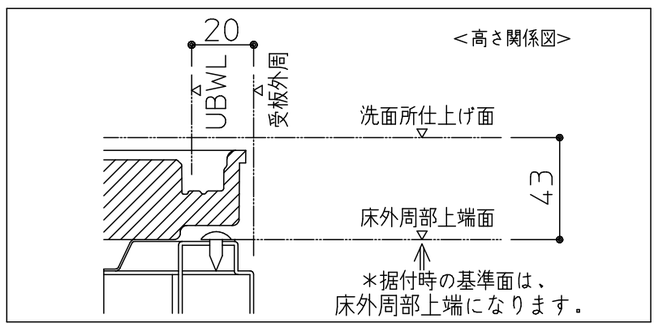

＊( )内寸法は現場毎に異なりますのでご確認ください。

商品(図面)は、諸般の事情により、予告なく改良、仕様変更などを行う場合があります。

＊床支持ボルト調整代 −50～+80mm

TOTO	変更記録 △ ・・ / △ ・・ / △ ・・ / △ ・・ / △ ・・	備考 見積番号：T031464-02(UB17926)	工事名 宇都宮様邸 新築工事	製図	縮尺 :	発行番号 X47332	工事番号
			名称 HKV1717UC 矩計図	検図	年月日 21. 9.22	営業担当	図面番号 D-0101

工事区分一覧表

下見実施日	年　月　日
組立日	年　月　日

下見者	
下見者連絡先	
打合せ相手	

元請店様へ　現場進捗確認にご活用ください。何かございましたら
お手数ですが、下見担当者にご連絡をお願いいたします。

全ての業者様へ　下表の工事区分に従って確実に工事をお願いいたします。

チェック部位	基本仕様/セレクト記号	UB組立（店名：　）	電気工事（店名：　）	水道工事（店名：　）	熱源工事（店名：　）	木工工事（店名：　）	元請（店名：　）
浴室全体	基本仕様	□天井・壁・床・浴槽等へのキズ、汚れの付着なき事	□天井・壁・床・浴槽等へのキズ、汚れの付着なき事	□天井・壁・床・浴槽等へのキズ、汚れの付着なき事	□天井・壁・床・浴槽等へのキズ、汚れの付着なき事	□天井・壁・床・浴槽等へのキズ、汚れの付着なき事	□天井・壁・床・浴槽等へのキズ、汚れの付着なき事
給水・給湯	基本仕様			□事前配管立ち上げ □配管接続			□通水確認
排水	基本仕様			□事前配管立ち上げ □配管接続			□流れ確認
追焚	YAU51	□アダプタ取付		□事前配管立ち上げ □配管接続	□給湯機リモコン用穴あけ □給湯機リモコン取付と接続 □切り粉清掃		
床・浴槽	YYESL	□切り粉清掃 □浴槽エプロンセット申し送り	□換気開口時の切り粉清掃	□浴槽エプロンセット			□切り粉がないことを確認 □浴槽エプロンセット状態確認
水栓	基本仕様						□流量・温度の確認 □ゴミづまりで流量が少ない場合、フィルター清掃
浴室照明	基本仕様	□浴室照明取付	□洗面所スイッチ取付と接続 □100V電源接続				□点灯確認
ドア（引戸）	HDJNM	□額縁固定ねじ引き渡し □戸車の調整 □錠受の調整				□ドアと額縁のねじ固定	

TOTO

変更記録	備考	工事名	製図	縮尺	発行番号	工事番号
△ ・ ・ △ ・ ・ △ ・ ・ △ ・ ・ △ ・ ・	見積番号：T031464-02（UB17926）	宇都宮様邸　新築工事 名称 HKV1717UCX5BR	検図	： 年月日 21. 9.22	X47332 営業担当	図面番号 S-0001

チェック部位	基本仕様/ セレクト記号	UB組立 （店名：　　）	電気工事 （店名：　　）	水道工事 （店名：　　）	熱源工事 （店名：　　）	木工工事 （店名：　　）	元請 （店名：　　）
換気扇	IKJC5	□換気扇取付	□ダクト接続 □脱衣所スイッチ取付と接続 □100V電源接続				□試運転 □作動音が正常であることを確認

TOTO

変更記録		備考	工事名	製図	縮尺	発行番号	工事番号
△ ・ ・		見積番号：T031464−02（UB17926）	宇都宮様邸　新築工事	検図	：	X47332	図面番号
△ ・ ・			名称		年月日	営業担当	S-00011
△ ・ ・			HKV1717UCX5BR		21. 9.22		
△ ・ ・							
△ ・ ・							

元請店様へ

≪　設計にあたって　≫

◎2重トラップ禁止のお願い

システムバスには、排水管からの臭気や害虫などの侵入を防ぐため、トラップが設置されています。
設備配管でトラップを設けると2重トラップとなり、
「浴槽や洗い場の水が流れにくい。」
「浴槽の水を排水するとゴボゴボと音がする。」
「浴槽の水を排水すると排水が洗い場へ逆流する。」
等の不具合が発生します。
右記、2重トラップとならないよう配慮をお願いします。

《2重トラップの例》

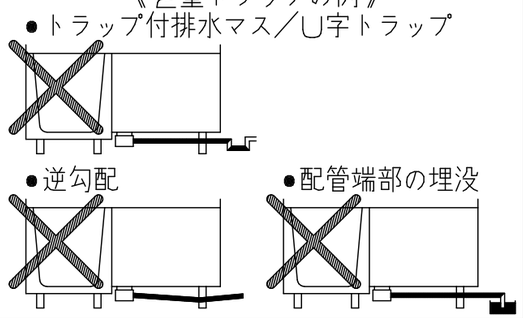

◎階上設置についてのお願い

2階以上に設置する場合は、床支持位置の下に□90以上の根太を入れて下さい。

◎　給水・給湯・追焚の接続について（樹脂配管工法対応時）

■　別途工事で事前に樹脂配管工法対応にて配管を立上げる場合には、下記事項にご注意下さい。

※1．ゴムパッキンに負荷がかからないように樹脂配管を確実に固定してください。

※2．樹脂配管の固定には配管支持材（標準で同梱）を必ず使用してください。必要に応じて市販のサポートを使用して下さい。

※3．さや管を使用する場合は、配管支持材の下で止めて配管固定バンドで樹脂管を固定するようにしてください。

【フラット床H350／450／550】

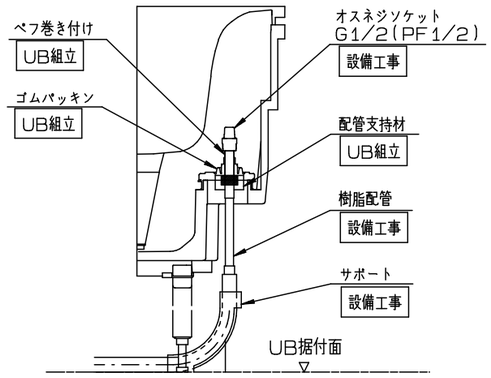

◎　シンラ　床下空間について　＜　防水パン付き　＞

浴槽側短辺

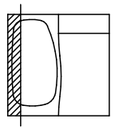

洗い場側短辺

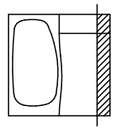

背側長辺

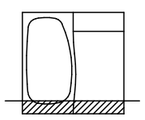

水栓側長辺

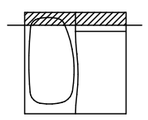

▨　干渉しません

本図は□タイプ
L タイプは本図の逆勝手

※印寸法は、
片引戸、2枚引戸、3枚引戸の場合　＋　8mm
フルスクリーン片引戸の場合　＋　3mm
表示寸法より高くなります。

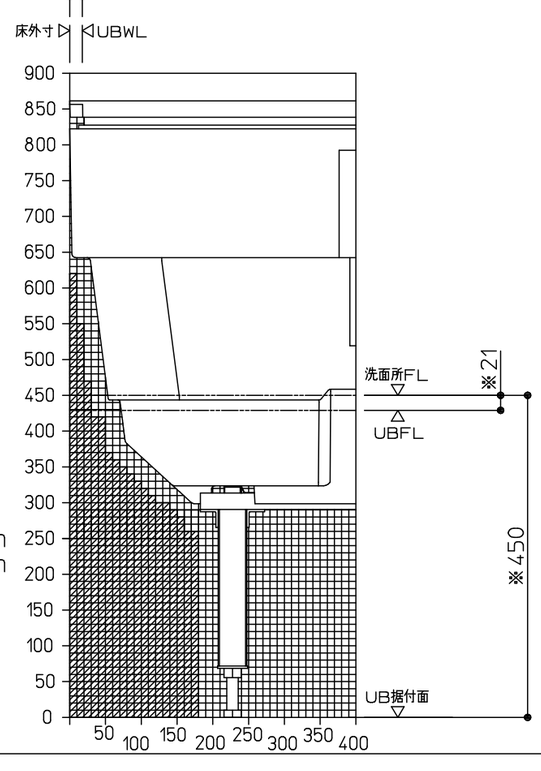

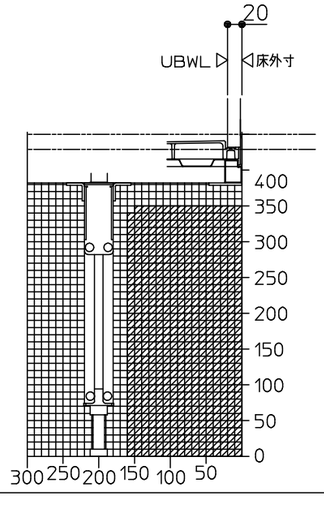

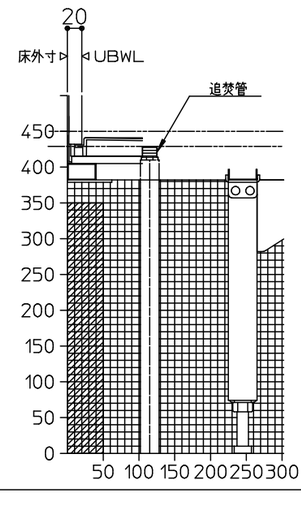

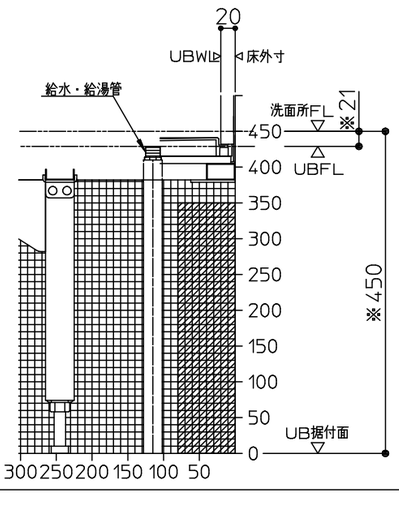

TOTO	変更記録	備考	工事名	製図	縮尺	発行番号	工事番号
	△ ・ ・ △ ・ ・ △ ・ ・ △ ・ ・ △ ・ ・	見積番号：T031464-02（UB17926）	宇都宮様邸　新築工事 名称　ご確認事項 シンラ 1717（フラット床 H450）	検図	： 年月日 21．9.22	X47332 営業担当	図面番号 S-0002

設置に関するご確認事項：D／Cタイプ（洗い場側水栓（１水栓）の場合）＜床ワイパー洗浄なしの場合＞

サイズ寸法表

※給水・給湯・追焚配管　防水パン内裏接続の場合

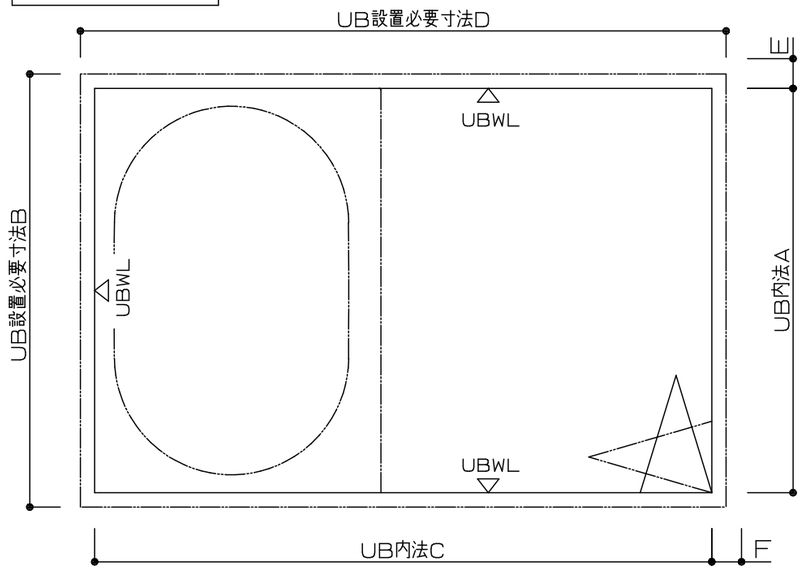

サイズ	壁構造	短辺方向 A 内法	短辺方向 B 設置必要寸法	短辺方向 E 配管張出寸法	長辺方向 C 内法	長辺方向 D 設置必要寸法	長辺方向 F 配管張出寸法
1624	スリム構造	1600	1650	23<24>[33]	2400	2450	
1620		1600	1650	23<24>[33]	2000	2050	
1717		1650	1700	23<24>[33]	1650	1700	
1616		1600	1650	23<24>[33]	1600	1650	
1618		1600	1650	23<24>[33]	1800	1850	
1624	スリム以外構造	1600	1670	23<24>[33]	2400	2470	
1620		1600	1670	23<24>[33]	2000	2070	
1616		1600	1670	23<24>[33]	1600	1670	

＊＜　＞寸法は壁H2300を選択した場合
＊[　]寸法はオーバーヘッドシャワーを選択した場合

※給水・給湯・追焚配管を壁裏接続する場合は、一般図にてUB外法をご確認ください。

注意：設置に際しては、周囲に3mm以上のクリアランスを確保してください。

壁裏配管経路図

給水・給湯管は、基本仕様が壁裏配管となります。その場合、以下にご注意ください。

注意：壁裏配管と単品パーツの干渉がないように事前にご確認ください。
　　単品パーツ（セレクト記号ではなく単品品番発注のもの）は、現場加工となります。
　　そのため、単品パーツの補強材が壁裏配管と干渉しないように十分注意してください。
注意：壁裏配管と建築躯体の干渉がないように事前にご確認ください。
　　給水・給湯管は、建築躯体との納まりはUBWLから23(24)mm張り出します。
注意：給湯機リモコンの取付位置は側面側をおすすめいたします。

■洗い場側壁付水栓（１水栓）の場合

配管径路図は配管外寸を示しています。CHの加工芯を示すものではありません。（配管中心＋15mm）

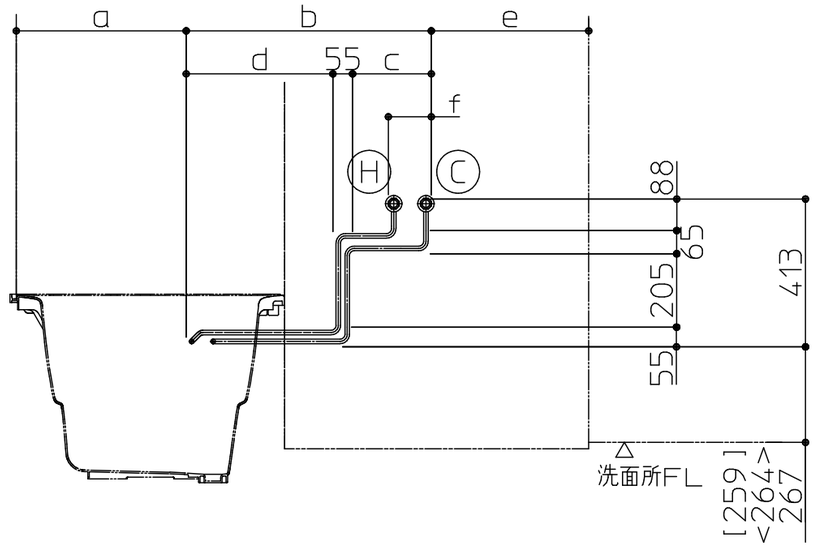

＊[　]は2枚引戸の場合
＊＜　＞　はフルスクリーン片引戸の場合

D／Cタイプ

サイズ	浴槽	a寸法	b寸法	c寸法	d寸法	e寸法	f寸法
1624	スーパーワイド	875	1035	520	460	490	120
1620	ワイド	475	1035	520	460	490	120
	ワイド以外	475	1035	570	410	490	120
1616	全形状	475	835	370	410	290	120
1717	全形状	475	860	395	410	315	120
1618	全形状	475	935	470	410	390	120

D／Cタイプ　シャワーホース取り出し位置変更（SJA01）選択時

サイズ	浴槽	a寸法	b寸法	c寸法	d寸法	e寸法	f寸法
1624	スーパーワイド	875	885	370	460	640	120
1620	ワイド	475	885	370	460	640	120
	ワイド以外	475	885	420	410	640	120
1616	全形状	475	685	220	410	440	120
1717	全形状	475	710	245	410	465	120
1618	全形状	475	785	320	410	540	120

TOTO

変更記録		備考	工事名	製図	縮尺	発行番号	工事番号
△ ・ ・		見積番号：T031464-02（UB17926）	宇都宮様邸　新築工事	検図	：	X47332	図面番号
△ ・ ・			名称 設置に関するご確認事項 HKシリーズ　D／Cタイプ（１水栓仕様）		年月日 21．9.22	営業担当	S-0003
△ ・ ・							
△ ・ ・							
△ ・ ・							

シンラ給水・給湯・追焚管接続詳細図〖防水パン付き〗

（オプションの給水・給湯配管を使用しない場合：床ワイパー洗浄なしの場合）

＜設備業者様へ＞

給排水管の接続をスムーズにするためシステムバス組立て前に下記事前準備をお願いします。

① 給水・給湯管（各１ヶ所）を所定の位置に立ち上げておいて下さい。

② 追焚付給湯機が設置される場合は追焚配管を所定の位置に立ち上げておいて下さい。

③ システムバス組立て後、設備配管と接続してください。

＜　配管凍結について元請け店様へのお願い　＞

◉冬季外気温が０℃以下になりますと、給水・給湯管(UB配管・設備配管ともに)の水が凍結し破損することがあります。破損しますと水漏れにより多大な被害を引き起こしますので、必ず地域に応じた保温工事を行ってください。

給水・給湯・追焚管の接続について

<>寸法は１７１７サイズ
（ ）寸法は１６２０サイズの場合
[ ]寸法は１６１８サイズの場合
＊数値は現場基礎状況により変動します。
ご注意ください。

給水・給湯管は、基本仕様が壁裏配管となります。
壁裏配管がUBWLから張り出します。
壁裏配管と建築躯体納まりについては、別紙「設置に関するご確認事項」でご確認ください。

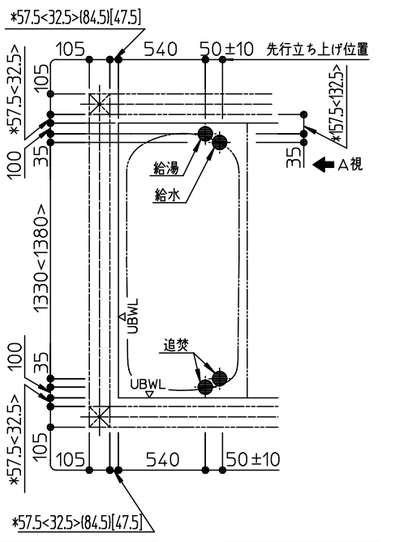

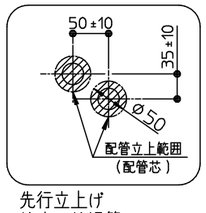

先行立上げ
給水・給湯管
立上部詳細

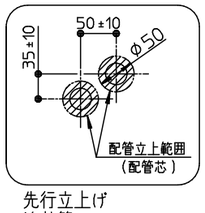

先行立上げ
追焚管
立上部詳細

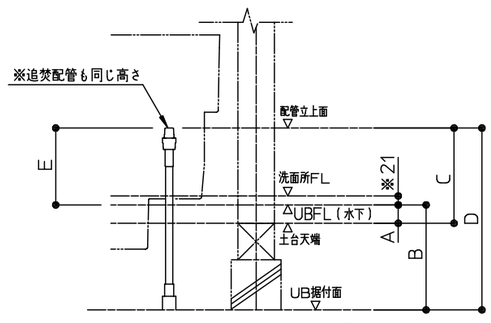

※印寸法：片引戸、2枚／3枚引戸の場合は図面表示寸法より8mm、フルスクリーン片引戸の場合は3mm高くなります。

【A矢視】配管立上げ高さ図

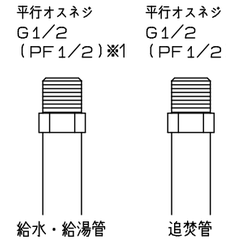

配管端部の仕上げ

※1：給水管（設備工事）が鋼管立ち上げで配管端部の仕上げがR1/2の場合は、コア内蔵継手&防食テープ追加（床ワイパー洗浄なし:セレクトVVAO1）を選択してください。

寸法：（mm）		設置高さ A	設置高さ B	配管立ち上げ高さ C	配管立ち上げ高さ D	配管立ち上げ高さ E
2X4吊架台		6~29	-	183~206±15	-	177 <139> ※2
汎用吊架台	16**サイズ	7~30	-	184~207±15	-	
	1717サイズ	56~79	-	233~256±15	-	
フラット床	H=550	-	529	-	706±15	
	H=450	-	429	-	606±15	
	H=350	-	329	-	506±15	
	注1）H=197	-	256	-	433±15	
	注2）H=197	-	206	-	383±15	
	H=197	-	176	-	353±15	

注1）は設置高さ（+80mm）UPセレクトを選択時した時
注2）は設置高さ（+30mm）UPセレクトを選択時した時

※2：＜　＞は鋼管立ち上げの場合

フラット床（H197）の場合の給水・給湯管の接続について

フラット床（H197）の場合、浴槽排水管、排水トラップとUB据付面の間に、給水・給湯管を通すことはできません。
よって、下図の斜線部に配管を通すことは避けてください。

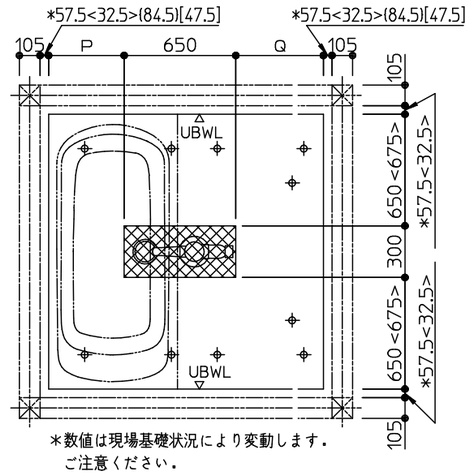

＊数値は現場基礎状況により変動します。
ご注意ください。

配管通し不可範囲
床支持ボルト

<>寸法は１７１７サイズ
（ ）寸法は１６２０サイズの場合
[ ]寸法は１６１８サイズの場合

サイズ	P	Q
1620	443	908
1717	440	560
1616	440	510
1618	440	710

TOTO

変更記録		備考	工事名	製図	縮尺	発行番号	工事番号
△ ・・		見積番号：T031464-02（UB17926）	宇都宮様邸　新築工事	検図	：	X47332	図面番号
△ ・・			名称　シンラ 1620/1717/1616/1618 R勝手 給水・給湯・追焚管接続詳細図		年月日 21. 9.22	営業担当	S-0004
△ ・・							
△ ・・							
△ ・・							

シンラ雑排水管接続部詳細図

＜設備業者様へ＞

排水管の接続をスムーズにするためシステムバス組立て前に下記事前準備をお願いします。

① 雑排水管（VU/VP50）を所定の位置に立ち上げておいて下さい。（材工設備工事）

＜ システムバス床下接続（立ち上げ）の場合 ＞

雑排水管を所定の位置に立ち上げて下さい。（材工設備工事）

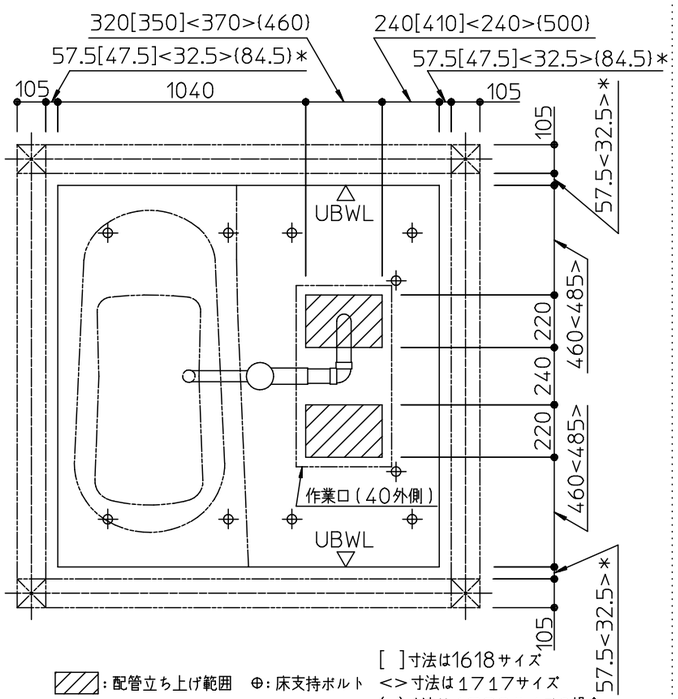

▨：配管立ち上げ範囲　⊕：床支持ボルト

[ ]寸法は1618サイズ
<>寸法は1717サイズ
( )寸法は1620サイズの場合
※数値は現場基礎状況により変動します。
ご注意ください。

＜ 床下接続（ころがし）洗面所側接続の場合 ＞

雑排水管経路確保のため布基礎に開口を設けて下さい。雑排水管を作業口の開口範囲内まで設置してください。（材工設備工事）

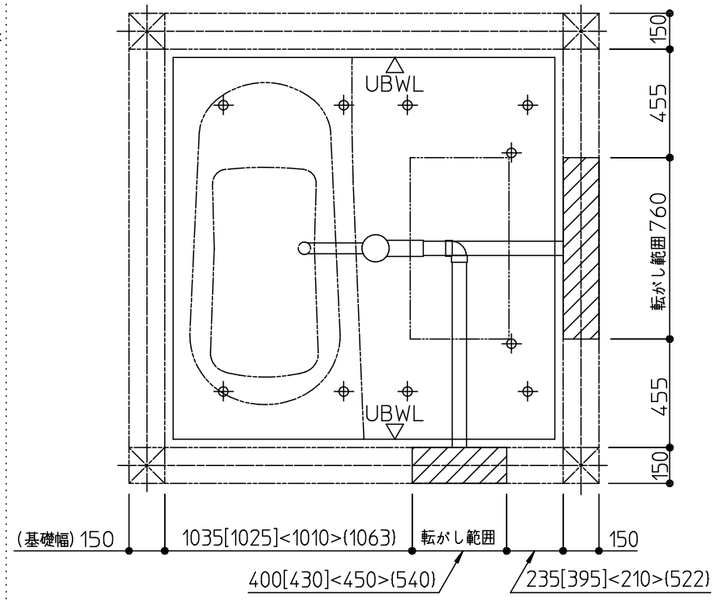

⊕：床支持ボルト

[ ]寸法は1618サイズ
<>寸法は1717サイズ
( )寸法は1620サイズの場合

＜ 排水管接続位置 ＞

注意 トラップ直後の第一接続部を下記要領にしたがって行って下さい。接続は作業口の開口範囲内で行ってください。メンテナンスのため布基礎に開口を設けてください。

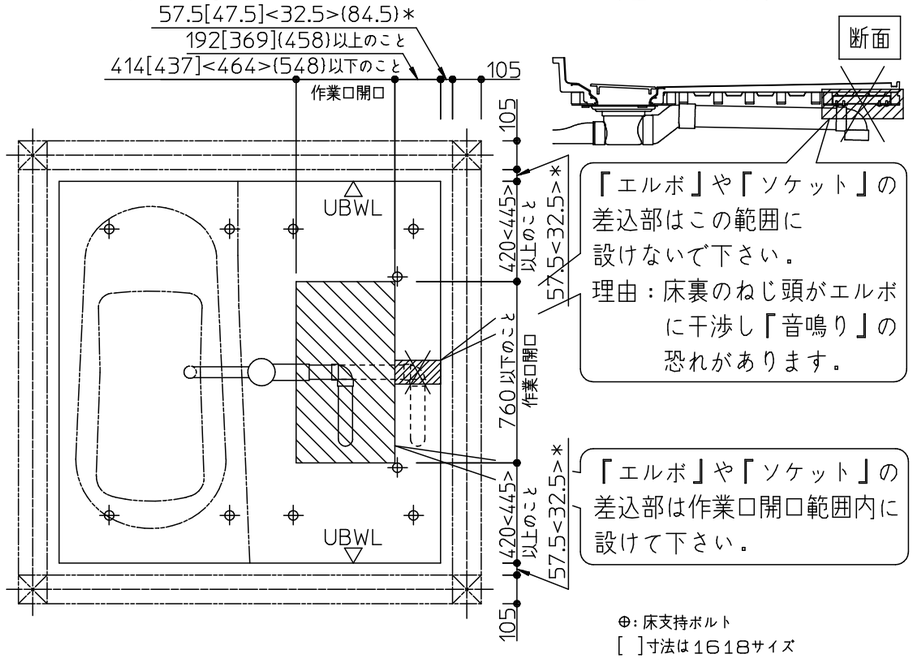

「エルボ」や「ソケット」の差込部はこの範囲に設けないで下さい。
理由：床裏のねじ頭がエルボに干渉し「音鳴り」の恐れがあります。

「エルボ」や「ソケット」の差込部は作業口開口範囲内に設けて下さい。

⊕：床支持ボルト
[ ]寸法は1618サイズ
<>寸法は1717サイズ
( )寸法は1620サイズの場合
※数値は現場基礎状況により変動します。
ご注意ください。

＜ 共 通 項 目 ＞

寸法：（mm）		トラップ排水管 接続口中心高さ J	トラップ下寸法 注1） K
2×4		土台天端 −73	−
汎用吊架台	16**サイズ	土台天端 −74	−
	1717サイズ	土台天端 −25	
フラット床	H=550	UB据付面+448	UB据付面+368
	H=450	UB据付面+348	UB据付面+268
	H=350	UB据付面+248	UB据付面+168
	H=197	UB据付面 +95	UB据付面 +15

注1）はトラップ保温材有りの場合6mm低くなります。
※上記寸法は標準設置高さの場合

寸法：（mm）		雑排水管立上げ高さ M	N
2×4		土台天端 −100	−
汎用吊架台	16**サイズ	土台天端 −100	−
	1717サイズ	土台天端 −50	
フラット床	H=550	−	UB据付面+300
	H=450	−	UB据付面+200
	H=350	−	UB据付面+100
	H=197	−	UB据付面+100

※上記寸法は標準設置高さの場合

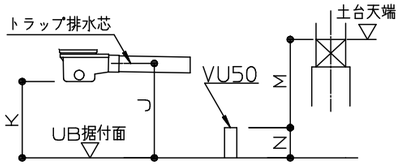

※システムバスには雑排水管がセットされています。
（UB組立）

雑排水管 VU50 1本
エルボ 3個

＜ 排水管支持の場合 ＞

注意

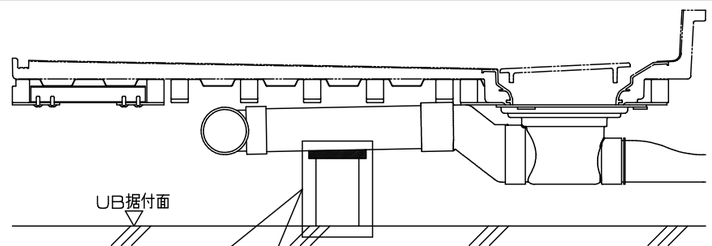

排水管（VP/VU）を切断したもので支持をする場合は、
排水管との間に「擦れ音のしない緩衝材」を挟んで下さい。
理由：排水管同士が直接接触すると擦れて「音鳴り」の恐れがあります。

TOTO

変更記録		備考	工事名	製図	縮尺	発行番号	工事番号
△ ・ ・		見積番号：T031464−02（UB17926）	宇都宮様邸 新築工事		：	X47332	
△ ・ ・			名称 シンラ 1616/1618/1717/1620 雑排水管接続部詳細図（ドア位置A/B）	検図	年月日 21. 9.22	営業担当	図面番号 S-0005
△ ・ ・							
△ ・ ・							
△ ・ ・							

≪ 追焚オプションについて ≫

追焚アダプターについて

＜追焚アダプター取付位置＞
追焚アダプター付のセレクト（ＹＡＵ５１／６１）を選択した場合、追焚アダプター取付位置は、下表の位置となります。
※セレクト（ＹＡＡ８１／９１／８０／９０）あるいは現場開口にて、追焚アダプター取り付ける場合、
アダプター寸法（下図）にご注意ください。

ファーストクラス浴槽	スーパーワイド／ステップ付き（1624用）	ワイド／ステップ付き（1620用）	ストレート／ステップなし（1620/1717/1616/1317/1216用）	ストレート／ステップ付き（1620/1717/1616用）
アダプター取付位置 浴槽脚側 ※詳細寸法は一般図を参照ください。	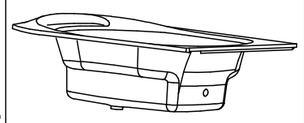	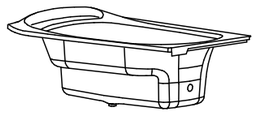	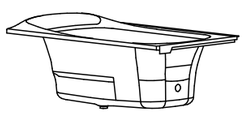	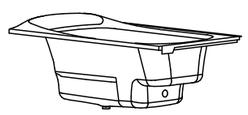
ＹＡＵ５１選択時（フレキシブル管2本）	浴槽裏接続			
ＹＡＡ８１選択時（フレキシブル管2本）				
ＹＡＡ８０選択時	ガス会社指定追焚配管工法用			
アダプター取付位置 浴槽側面 ※詳細寸法は一般図を参照ください。	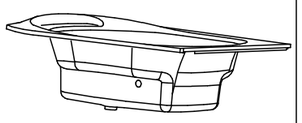	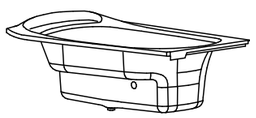	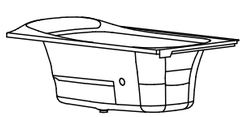	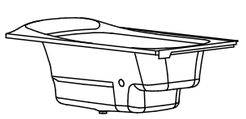
ＹＡＵ６１選択時（フレキシブル管2本）	浴槽裏接続			
ＹＡＡ９１選択時（フレキシブル管2本）				
ＹＡＡ９０選択時	ガス会社指定追焚配管工法用			

給湯機リモコン参考位置

※背面側の参考位置に取り付けられない場合は、側面側をご検討ください。
（片引戸や2枚引戸の戸袋がある場合は、ほかの位置をご検討ください）
万が一正面側に取り付ける場合は、
壁裏配管と干渉しないように十分にご確認ください。

＜ 浴槽背面側 ＞

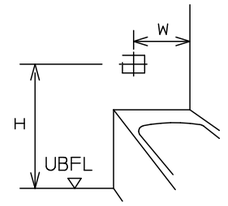

浴室サイズ	W	H
1624	775	620
1624以外	375	620

＜ 浴槽側面側 ＞

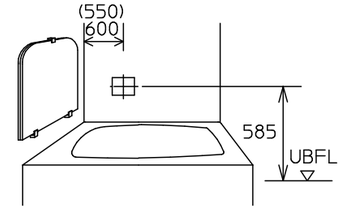

（ ）内は、1317/1216サイズ

注）上記位置の場合は、インテリアバー（浴槽横）なしを選択してください。

注）ほかの器具（手すり・窓・鏡など）と干渉する場合が有りますので、
十分確認したうえで位置を決定してください。

他社アダプターの取付可否

（下記寸法内の場合は取付可能）

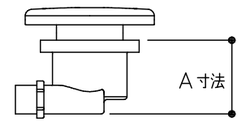

浴槽名称	A寸法 断熱防水パン仕様 脚側	A寸法 断熱防水パン仕様 側面
ファーストクラス浴槽（ストレート）（1620/1717/1616用）	100	70
ファーストクラス浴槽（ストレート）（1317/1216用）	65	65
ファーストクラス浴槽（スーパーワイド・ワイド）	70	70

TOTO

変更記録	備考	工事名	製図	縮尺	発行番号	工事番号
△ ・・	見積番号：T031464−02（UB17926）	宇都宮様邸　新築工事	検図	：	X47332	図面番号
名称：追焚オプションについて シンラ　HKシリーズ				年月日：21. 9.22	営業担当	S-0006

窓開口について（シンラ　D／Cタイプ　1620/1717/1616/1317/1216）

システムバスに窓を取付ける場合、次の点にご注意下さい。

1．木造建築用として、窓、窓枠をご用意しております。（システムバスのカタログをご参照下さい。）

2．窓取付けに伴う窓木枠工事等の木工事及び窓を別途手配された場合の窓取付けは別途工事となります。
　また、窓と建築外壁との防水処理は別途工事となります。

3．窓開口は、壁パネル構造上、下記のクリアランスを確保する必要があります。
　また、窓枠と壁パネルはねじ固定してください。

4．下記は基本仕様の場合の開口範囲です。ランドリーパイプ・浴室テレビ・給湯機リモコン・インテリアバー・照明など、
　オプションによって位置が変更になる場合は、以下に示す開口範囲と異なります。ご注意ください。

カウンター側窓開口範囲

※浴槽リム面から135mm以上離して開口して下さい。
※［　］寸法は壁H2000の場合
※｛　｝寸法は壁H2300の場合
※カタログ掲載しているフリーサイズ窓枠に関しては、（　）内寸法でも可能です。

＜天井付照明仕様＞
＜壁付１灯照明仕様＞

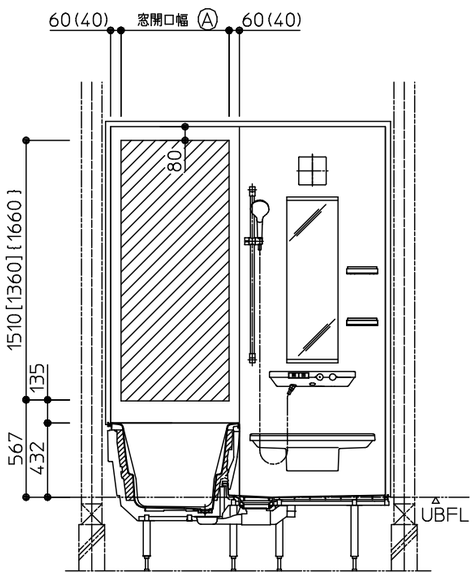

＜壁付2灯照明仕様＞

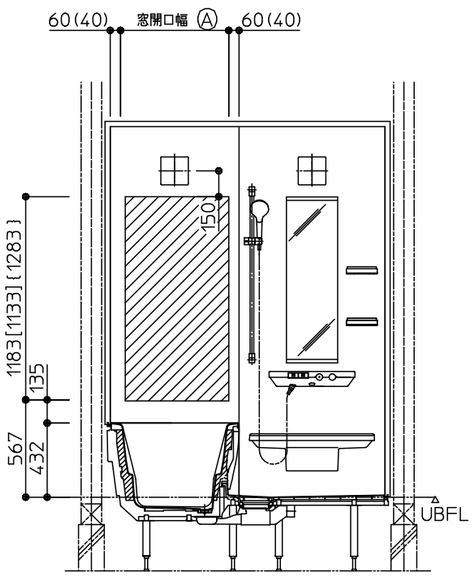

	Ⓐ 寸法
ワイド浴槽	680(720)
ワイド浴槽以外	630(670)

浴槽別、窓開口幅範囲　Ⓐ 寸法

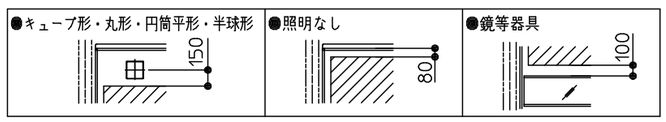

器具～開口範囲までの寸法

※　本図はR勝手。L勝手は本図の逆勝手。

浴槽横側窓開口範囲

・カタログ掲載しているフリーサイズ窓枠に関しては、（　）内寸法でも可能です。
・左右の40mmは「全巾開口用フリーサイズ窓枠」をご使用の場合、
　壁端部は残しません（0mm）。
・窓開口がパネル2枚にかかる場合は、点線部を含む開口範囲となります。

＜インテリア・バー無しの場合＞

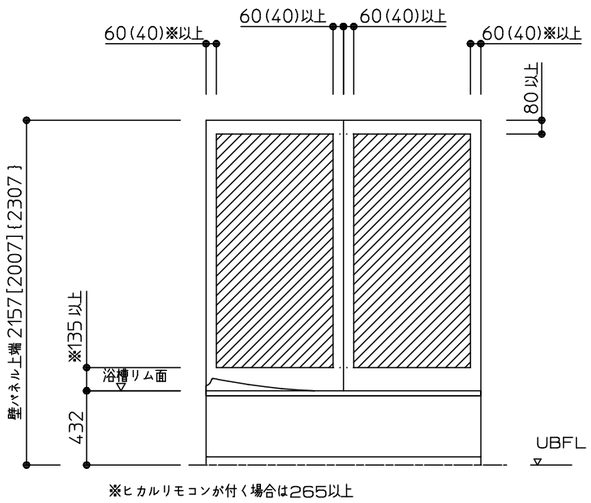

［　］寸法は壁H2000の場合
｛　｝寸法は壁H2300の場合

＜インテリア・バー付きの場合＞

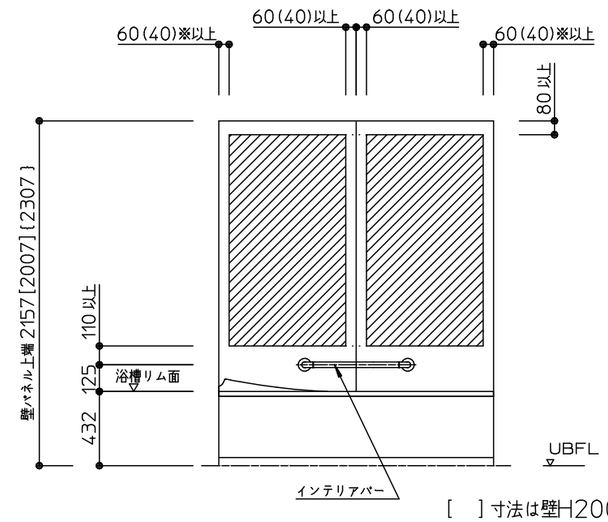

［　］寸法は壁H2000の場合
｛　｝寸法は壁H2300の場合

TOTO	変更記録	備考	工事名	製図	縮尺	発行番号	工事番号
	△ ・・	見積番号：T031464-02（UB17926）	宇都宮様邸　新築工事	検図	：	X47332	図面番号
	△ ・・		名称 窓開口について（シンラ　D／Cタイプ　1620/1717/1616/1317/1216）		年月日 21．9．22	営業担当	S-0007
	△ ・・						
	△ ・・						
	△ ・・						

◈HKシリーズ：搬入経路について

廊下などを通って搬入する場合は下図の寸法が確保されているか確認して下さい。
将来の交換・入れ替え時の搬出経路にもなりますので、事前に検討のうえ商品選定をお願いします。

▣ 浴　槽

ファーストクラス浴槽（ストレート／ワイド）

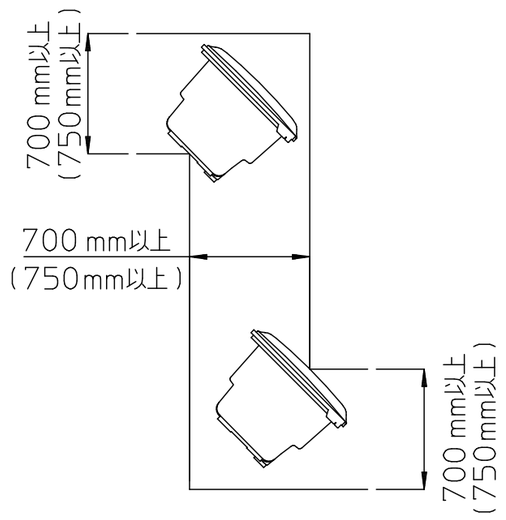

ファーストクラス浴槽（スーパーワイド）

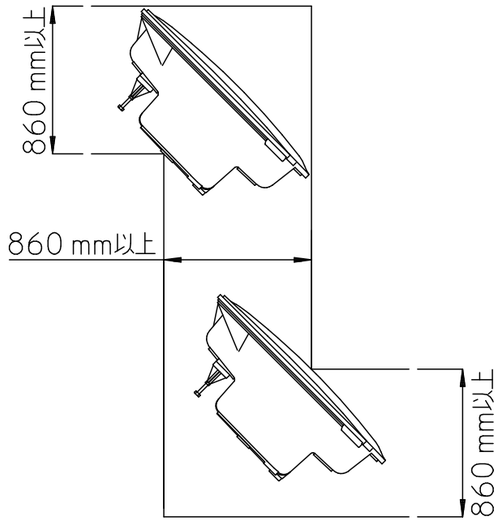

（　）内はワイド浴槽の場合

浴槽形状	浴室サイズ	外形寸法(mm)
ストレート	1717	1685×770×600
	1620/1616/1618	1635×770×600
	1317	1335×770×600
	1216	1235×770×600
ワイド	1620	1635×965×600
スーパーワイド	1624	1635×1365×600

▣ 断熱防水パン

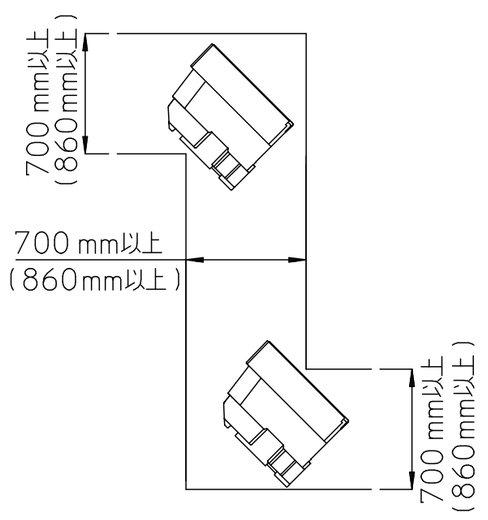

（　）内は1624サイズの場合

浴室サイズ	外形寸法(mm)
1624	1635×1085×525
1717	1685×685×525
1620/1616/1618	1635×685×525
1317	1335×685×525
1216	1235×685×525

▣ 壁パネル（H2300）
▣ フルスクリーン片引戸（H2300）

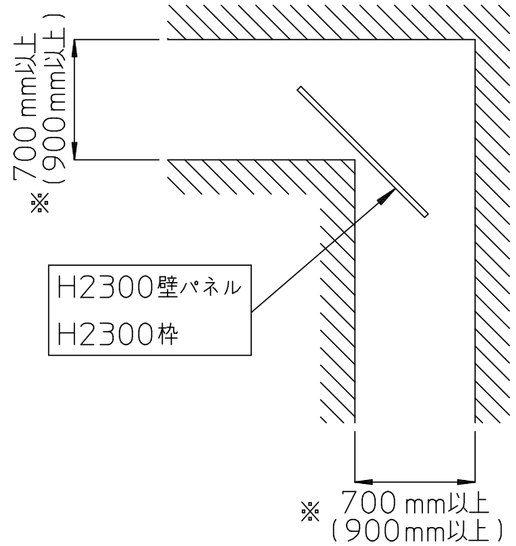

搬入通路高さが2400mm以上必要です。
（　）内は搬入通路高さが2400mmに満たない場合

※寸法は、フルスクリーン片引戸の場合、
それぞれ50mm大きくなります。

TOTO	変更記録	備考	工事名：宇都宮様邸　新築工事
	△ ・・	見積番号：T031464−02（UB17926）	名称：搬入経路について（HKシリーズ）
	△ ・・		製図 / 検図
	△ ・・		縮尺：：
	△ ・・		年月日：21．9.22
	△ ・・		発行番号：X47332
			営業担当
			工事番号
			図面番号：S-0008

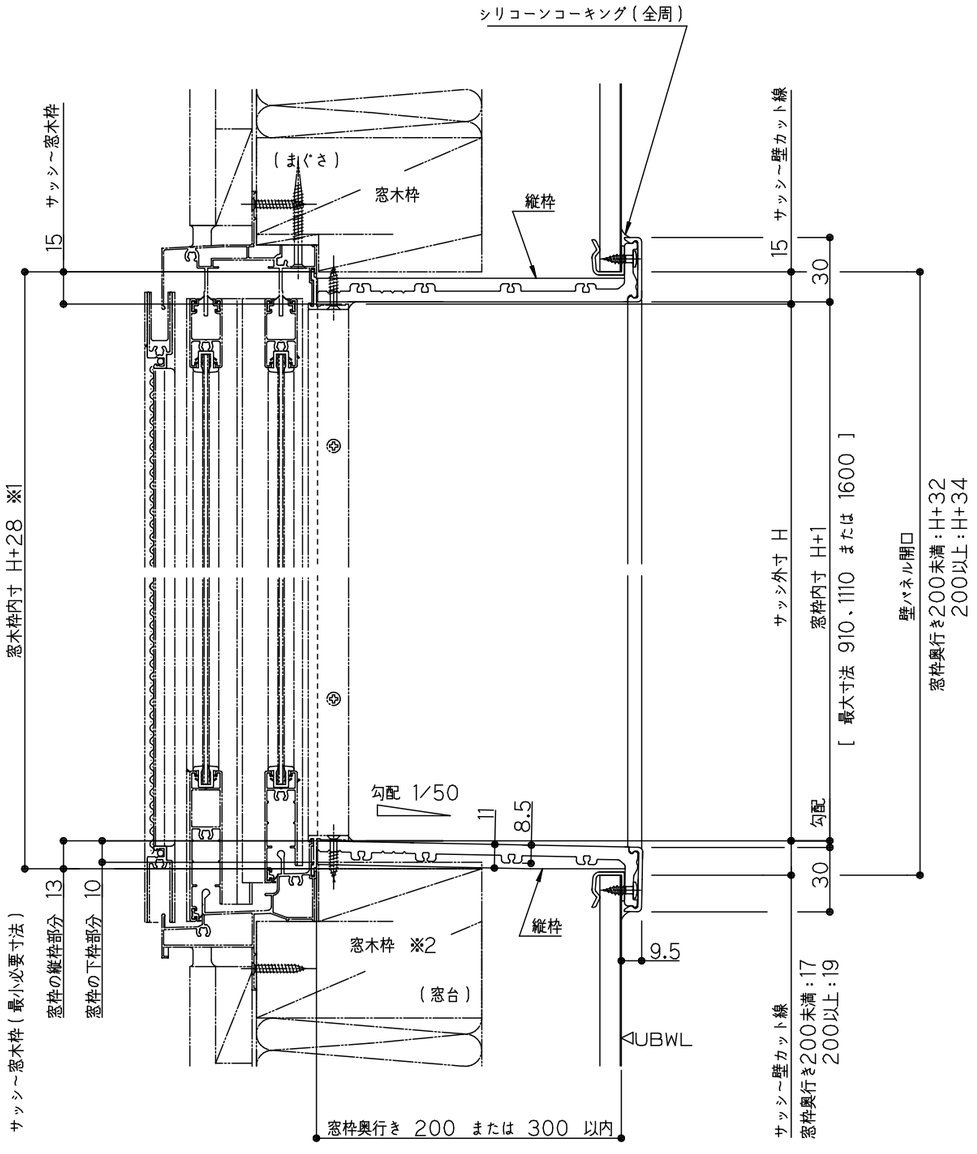

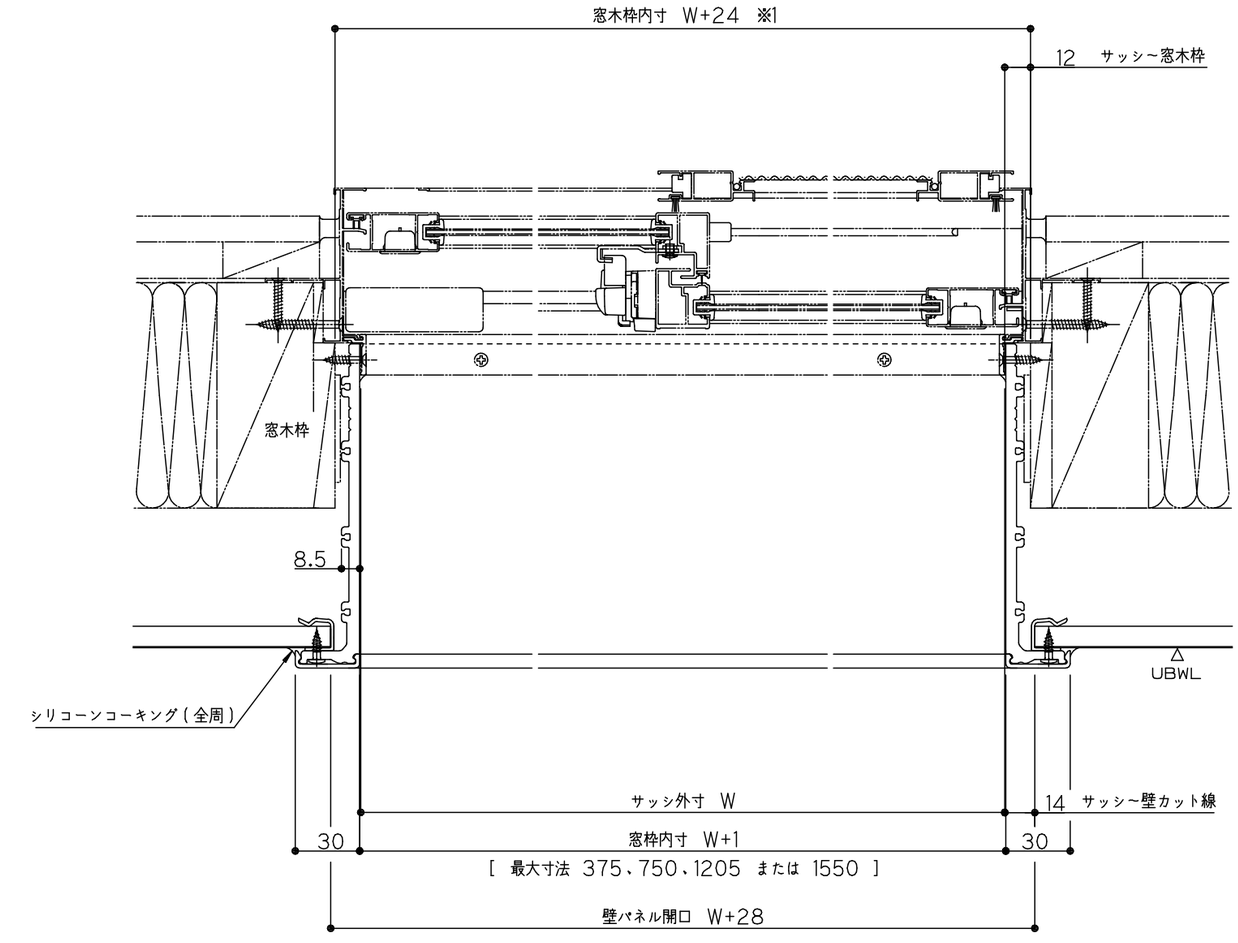

※1　窓枠外周の木枠寸法です。サッシが納まる部分の木枠寸法はサッシ形状により異なります。

※2　サッシ形状を問わず、窓枠直下に窓木枠またはスペーサーが必要です。

TOTO	変更記録	備考	工事名	製図	縮尺	発行番号	工事番号
	△ ・・	見積番号：T031464-02（UB17926）	宇都宮様邸　新築工事	検図	：	X47332	図面番号
	△ ・・		名称		年月日	営業担当	S-0009
	△ ・・		フリーサイズ窓枠詳細図		21. 9.22		
	△ ・・						
	△ ・・						